SPINA Novo mesto d.o.o.
Resslova 7 a
8000 Novo mesto
Slovenija
+386 7 373 05 16
spina@spina.si
www.spina.si

naziv načrta: **2.1_NAČRT S PODROČJA GRADBENIŠTVA**

podpodročje: **GRADBENE KONSTRUKCIJE**

za objekt: **03 - NADSTREŠNICA ZA OSEBNA VOZILA**

INVESTITOR		
ime in priimek ali naziv družbe		**DARS D.D.**
naslov ali poslovni naslov družbe		**ULICA XIV. DIVIZIJE 4, 3000 CELJE**
PODATKI O GRADNJI		
naziv gradnje		**OBNOVA CESTNINSKE POSTAJE IN IZPOSTAVE DOB**
VRSTE GRADNJE	☑	**NOVOGRADNJA - NOVOZGRAJEN OBJEKT**
označiti vse ustrezne vrste gradnje	☐	**NOVOGRADNJA - PRIZIDAVA**
	☐	**REKONSTRUKCIJA**
	☐	**SPREMEMBA NAMEMBNOSTI**
	☐	**ODSTRANITEV CELOTNEGA OBJEKTA**
	☐	**LEGALIZACIJA**
	☐	**MANJŠA REKONSTRUKCIJA**
PODATKI O PROJEKTNI DOKUMENTACIJI		
vrsta dokumentacije		**PROJEKT ZA IZVEDBO**
številka projekta		**KGIP 2024/011**
PODATKI O NAČRTU		
strokovno področje načrta		**NAČRT S PODROČJA GRADBENIŠTVA**
naziv načrta		**STATIČNI PRERAČUN, ARMATURNI NAČRTI, NAČRT JK**
številka načrta		**102 / 2024_03**
datum izdelave		**MAJ 2025**
datum izdelave po recenziji		**OKTOBER 2025**
PODATKI O PROJEKTANTU NAČRTA		
projektant načrta (naziv družbe)		**SPINA NOVO MESTO D.O.O.**
naslov		**RESSLOVA ULICA 7A**
odgovorna oseba projektanta načrta		
podpis odgovorne osebe projektanta načrta		
PODATKI O IZDELOVALCU NAČRTA		
ime in priimek pooblaščenega arhitekta, pooblaščenega inženirja		
identifikacijska številka		
podpis pooblaščenega arhitekta, pooblaščenega inženirja		
PODATKI O VODJI PROJEKTIRANJA		
VODJA PROJEKTIRANJA		
identifikacijska številka		
podpis vodje projektiranja		

2.2 KAZALO VSEBINE NAČRTA GRADBENE KONSTRUKCIJE

2.1 NASLOVNA STRAN

2.2 KAZALO VSEBINE NAČRTA GRADBENE KONSTRUKCIJE

2.3 KAZALO VSEBINE PROJEKTA

2.4 IZJAVA PROJEKTANTA NAČRTA

2.5 TEHNIČNO POROČILO

2.6 RISBE

2.3 KAZALO VSEBINE PROJEKTA

KAZALO NAČRTOV

PZI

naziv načrta	številka načrta
1_NAČRT S PODROČJA ARHITEKTURE	**2024/011**
0_Zbirni načrt	2024/011/PZI/0
1_O1 Načrt arhitekture za objekt O1 (Upravna stavba)	2024/011/PZI/1_O1
1_O2.1 Načrt arhitekture za objekt O2.1 (Nadstrešnica za osebna vozila)	2024/011/PZI/1_O2.1
1_O2.2 Načrt arhitekture za objekt O2.2 (Nadstrešnica za osebna vozila)	2024/011/PZI/1_O2.2
1_O3 Načrt arhitekture za objekt O3 (Nadstrešnica za osebna vozila)	2024/011/PZI/1_O3
1_O4-7 Načrt arhitekture za objekt O4-7 (O4: Velike Garaže, O5: Male garaže, O6: Prizidava garaže za plužne skupine, O7: Prizidava garaže k O4)	2024/011/PZI/1_O4-7
1_O8 Načrt arhitekture za objekt O8 (Skladišče soli s pralnico)	2024/011/PZI/1_O8
1_O9 Načrt arhitekture za objekt O9 (Nadstrešnica za pregledna vozila)	2024/011/PZI/1_O9
1_O10 Načrt arhitekture za objekt O10 (Lopa za hrambo kosilnic)	2024/011/PZI/1_O10
1_O11 Načrt arhitekture za objekt O10 (Mešalne naprave NaCl + CaCl)	2024/011/PZI/1_O11
1_O12+13 Načrt arhitekture za objekt O12+13 (O12: Zbiralnik za deževnico - podzemni, O13: Ploščad z nadstrešnico za ekološki otok + strojnica za O12)	2024/011/PZI/1_O12+ 13
1_O14 Načrt arhitekture za objekt O14 (Cisterni za plin z AB varovalnim zidom)	2024/011/PZI/1_O14
1_O15 Načrt arhitekture za objekt O15 (Oporni zid)	2024/011/PZI/1_O15
1_EO Načrt arhitekture za EO (Enostavni objekti)	2024/011/PZI/1_EO
1_NNO Načrt NNO (Načrt notranje opreme)	2024/011/PZI/1_NNO
1_O1 Načrt arhitekture za objekt O1-ZUKN (Začasno upravno kontejnersko naselje)	2024/011/PZI/1_O1- ZUKN
2.1_NAČRT S PODROČJA GRADBENIŠTVA, GRADBENE KONSTRUKCIJE	**102/2024**
GK ZA OBJEKT 1 - UPRAVNA STAVBA	102/2024_01
GK ZA OBJEKT 2 - NADSTREŠNICA ZA OSEBNA VOZILA	102/2024_02
GK ZA OBJEKT 3 - NADSTREŠNICA ZA OSEBNA VOZILA	102/2024_03
GK ZA OBJEKT 4 - VELIKE GARAŽE	102/2024_04
GK ZA OBJEKT 5 - MALE GARAŽE	102/2024_05
GK ZA OBJEKT 6 - PRIZIDAVA GARAŽE ZA PLUŽNA VOZILA	102/2024_06
GK ZA OBJEKT 7 - PRIZIDAVA GARAŽE K O4	102/2024_07
GK ZA OBJEKT 8 - SKLADIŠČE SOLI S PRALNICO	102/2024_08
GK ZA OBJEKT 9 - NADSTREŠNICA ZA PREGLEDNA VOZILA	102/2024_09
GK ZA OBJEKT 10 - LOPA ZA HRAMBO KOSILNIC	102/2024_10
GK ZA OBJEKT 11 - MEŠALNE NAPRAVE NACL	102/2024_11
GK ZA OBJEKT 12-13 - ZBIRALNIK ZA DEŽEVNICO + PLOŠČAD	102/2024_12+13
GK ZA OBJEKT 14 - UNP CISTERNA	102/2024_14
GK ZA OBJEKT 15 - OPORNI ZID	102/2024_15
GK ZA OBJEKT 16 - VKOPANA VISTERNA S PRETAKALNO PLOŠČADJO	102/2024_16

2.2_NAČRT S PODROČJA GRADBENIŠTVA, ZUNANJA IN PROMETNA UREDITEV Z ODVODNJAVANJEM	**KGIP 2024/011/2.2**

3_NAČRT S PODROČJA ELEKTROTEHNIKE, TEHNIČNO VAROVANJE	**PR25E034-TV**

3_NAČRT S PODROČJA ELEKTROTEHNIKE, TK + SNVP	**PE02/24-12**
3/I_NAČRT S PODROČJA ELEKTROTEHNIKE, OBJEKT O1+O2+ZU (Upravna stavba, nadstrešnice, zunanja ureditev)	PE02/24-12
3/I_NAČRT S PODROČJA ELEKTROTEHNIKE, OBJEKT 3+9+10+14 - Lopa, nadstrešnici in plinohrami	PE02/24-12
3/I_NAČRT S PODROČJA ELEKTROTEHNIKE, OBJEKT O4 do O7 - Velike in male garaže	PE02/24-12
3/I_NAČRT S PODROČJA ELEKTROTEHNIKE, OBJEKT O8 - Skladišče soli s pralnico	PE02/24-12
3/I_NAČRT S PODROČJA ELEKTROTEHNIKE, OBJEKT O11+O12+O13 - Mešalnica soli, črpališče in nadstrešnica	PE02/24-12

4_NAČRT S PODROČJA STROJNIŠTVA	**D-005/24**
4-NAČRT STROJNIH INŠTALACIJ, UPRAVNI OBJEKT O1	D-005/24/1
4-NAČRT STROJNIH INŠTALACIJ, GARAŽNI OBJEKT Z NADSTREŠNICO	D-005/24/2
4-NAČRT STROJNIH INŠTALACIJ, PRALNICA IN SKLADIŠČE SOLI - O8	D-005/24/3
4-NAČRT STROJNIH INŠTALACIJ, PRALNICA IN SKLADIŠČE SOLI - O12	D-005/24/4
4-NAČRT STROJNIH INŠTALACIJ, MEŠALNE NAPRAVE ZA NACL IN CACL	D-005/24/5
4-NAČRT STROJNIH INŠTALACIJ, PLINSKA CENTRALA	D-005/24/6

6_NAČRT S PODROČJA POŽARNE VARNOSTI	**KGIP 2024/011/6- PZI**

7_NAČRT S PODROČJA GEOTEHNOLOGIJE IN RUDARSTVA; Geološko geomehansko poročilo	**5697-140/2024-01**

8_NAČRT S PODROČJA GEODEZIJE; Goedetski načrt	**KOSTAK d.d.-2024- 132**

11_DRUGI NAČRTI	
VARNOSTNI NAČRT	**01/05/2025**
POPIS DEL S PREDRAČUNOM	

KAZALO ELABORATOV IN ŠTUDIJ
PZI

naziv elaborata, študije	št.
ELABORAT EKSPLOZIJSKE OGROŽENOSTI Z OCENO TVEGANJA ZA AVTOCESTNO BAZO DOB	CPV-30067/2025
TEHNIČNO POROČILO ELABORATA ENERGIJSKE UČINKOVITOSTI STAVB IN ANALIZA OSONČENOSTI	KGIP 2024/011_ure
izkaz energijskih karakteristik prezračevanja stavbe	KGIP 2024/011_ure
ELABORAT ZAŠČITE PRED HRUPOM V STAVBAH	KGIP 2024/011_zz
izkaz energijskih karakteristik prezračevanja stavbe	D-005/24/1
izkaz požarne varnosti	KGIP 2024/011-6pzi
izkaz zaščite pred hrupom	KGIP 2024/011_zz
NAČRT GOSPODARJENJA Z GRADBENIMI ODPADKI	KGIP 2024/011_nggo

SPINA Novo mesto d.o.o.
Resslova 7 a
8000 Novo mesto
Slovenija
+386 7 373 05 16
spina@spina.si
www.spina.si

2.4 IZJAVA PROJEKTANTA NAČRTA IN POOBLAŠČENEGA STROKOVNJAKA, KI JE IZDELAL NAČRT V PZI

PROJEKTANT	
projektant (naziv družbe)	**SPINA NOVO MESTO D.O.O.**
naslov	**RESSLOVA ULICA 7A, 8000 NOVO MESTO**
odgovorna oseba projektanta	

IN POOBLAŠČENI STROKOVNJAK, KI JE IZDELAL NAČRT

IZJAVLJAVA:

da načrt

vrsta dokumentacije	**PZI**
strokovno področje načrta	**GRADBENIŠTVO**
naziv načrta	**03 - NADSTREŠNICA ZA OSEBNA VOZILA**
številka načrta	**102 / 2024_03**
datum izdelave	**MAJ 2025**
datum izdelave po recenziji	**OKTOBER 2025**

upošteva relevantne predpise in druge normativne dokumente ter da so upoštevane ustrezne bistvene in druge zahteve.

pooblaščeni strokovnjak	
identifikacijska številka	
podpis pooblaščenega strokovnjaka	
odgovorna oseba projektanta	
podpis odgovorne osebe projektanta	

2.5 TEHNIČNO POROČILO

1.0 SPLOŠNO

Predmet načrta je dimenzioniranje nosilnih konstrukcij objektov, kateri se rekonstruirajo oz. izvedejo v sklopu rekonstrukcije obstoječe avtocestne baze DOB.

Investitor želi delno povečati obstoječo bazo z rekonstruiranjem obstoječih objektov oz. gradnjo novih objektov. Nekateri objekti se tudi odstranijo.

Lokacija objekta:

- Koordinate: 45.92912718309849, 14.851619754443233 z =~ 307,26 m
- občina: IVANČNA GORICA



Slika 1: Lokacija objekta

2.0 PODLOGE ZA PROJEKTIRANJE

Risbe:

[1] Načrt s področja arhitekture – DGD & PZI, projektant KOSTAK GIP d.o.o., CKŽ 47, 8270 KRŠKO

[2] PID PROJEKT: Arhitektura - Objekt: CP in AB – izpostava DOB – Čelna cestninska postaja, Šifra projekta: 0022.0167, Št. Projekta: 06/2000, projektivno podjetje: Constructa inženiring d.o.o., datum: november 2000

[3] PID PROJEKT: Arhitektura - Objekt: CP in AB – izpostava DOB – Čelna cestninska postaja, Šifra projekta: 0022.0167.2.31, Št. Projekta: 06/2000, projektivno podjetje: Constructa inženiring d.o.o., datum: april 2001

[4] PID PROJEKT: Konstrukcija, Statični izračin - Objekt: CP in AB – izpostava DOB – Čelna cestninska postaja, Šifra projekta: 0022.0184, Št. Projekta: 2/01, projektivno podjetje: Vegrad d.d., datum: marec 2001

[5] PID PROJEKT: Konstrukcija, Armaturni načrti - Objekt: CP in AB – izpostava DOB – Čelna cestninska postaja, Šifra projekta: 0022.0184, Št. Projekta: 2/01, projektivno podjetje: Vegrad d.d., datum: marec 2001

Poročila:

[6] Geološko geomehansko poročilo št. 5697-140/2024-01, izdelalo podjetje Geologija d.o.o. Idrija, geološke raziskave in projektiranje, Prešernova ulica 2, 5280 Idrija, izdelal Jože Janež, univ. dipl. inž. geol., avgust 2024

Standardi in smernice:

[7]	SIST EN 1990:2004	Osnove projektiranja konstrukcij
[8]	SIST EN 1991-1-1:2004	Vplivi na konstrukcije – 1-1. del: Splošni vplivi – Gostote, lastna teža, koristne obtežbe stavb
[9]	SIST EN 1991-1-3:2004	Vplivi na konstrukcije – 1-3. del: Splošni vplivi – Obtežba snega
[10]	SIST EN 1991-1-4:2004	Vplivi na konstrukcije – 1-4. del: Splošni vplivi – Vplivi vetra
[11]	SIST EN 1992-1-1:2005	Projektiranje betonskih konstrukcij – 1-1. del: Splošna pravila in pravila za stavbe
[12]	SIST EN 1993-1-1:2005	Projektiranje jeklenih konstrukcij – 1-1. del: Splošna pravila in pravila za stavbe
[13]	SIST EN 1995-1-1:2005	Projektiranje lesenih konstrukcij - 1-1. del: Splošna pravila in pravila za stavbe
[14]	SIST EN 1997-1:2005	Geotehnično projektiranje - 1. del: Splošna pravila
[15]	SIST EN 1998-1:2005	Projektiranje potresnoodpornih konstrukcij – 1. del: Splošna pravila, potresni vplivi in pravila za stavbe

3.0 GEOLOŠKO-GEOMEHANSKE IN HIDROGEOLOŠKE RAZMERE

Povzetek iz geomehanskega poročila:

TERENSKE RAZISKAVE

Na širšem obravnavanem območju so izvedli 2 razkopa. Na mikrolokaciji objektov so lahko geološke razmere dolenjskega krasa (neravna skalna podlaga) precej drugačne. Zaradi globine temeljenja in razlike v nosilnosti gline in apnenca so diferencialni posedki lahko veliki.
Nobeden od razkopov ni dosegel gladine podzemne vode.
Oba razkopa sta bila izvedena v umetni nasip, pliocensko - pleistocensko glino ter jurske apnence.
V razkopih so popisali naslednjo sestavo tal:
R1
0 – 0,4 m: asfalt
0,4 – 0,60 m: umetni nasip: svetel melj s peskom in gruščem
0,5 – 0,60 m: umetni nasip: vlažen glinast melj s peskom v zahodnem delu razkopa
0,60 – 1,00 m: umetni nasip: pesek v vzhodnem delu razkopa
0,60 – 1,40 m: rjava pusta poltrdna glina
0,85 – 1,40 m: na posameznih mestih, v zahodnem delu razkopa izdanja raščena kamninska podlaga siv apnenec
R2
0 – 1,0 m: umetni nasip: melj s peskom in gruščem v vzhodnem delu razkopa
0 – 1,70 m: rjava pusta poltrdna glina s preperelim peskom in gruščem
1,70 – 2,0 m: rjava pusta poltrdna glina s preperelim peskom in gruščem, na posameznih mestih izdanja raščena kamninska podlaga siv apnenec
Umetni nasip je zelo heterogen in različnih globin na posameznih mestih v razkopih.

GEOMEHANSKE RAZMERE

Geološko podlago na območju obravnavane lokacije sestavlja pliocenska - pleistocenska glina (SLOJ 2) in raščena kamninska podlaga – apnenec (SLOJ 3). Na njih so odloženi umetni nasipi (SLOJ 1).

SLOJ 1: Umetni nasip

– Specifična teža γ = 19,5 – 20,5 kN/m3

Geološko geomehansko poročilo 13

– Strižni kot ϕ = 30 – 33°
– Kohezija c = 0 kPa
– Modul stisljivosti Me = 35 – 45 MPa
– Evd = 43,1 MN/m2
– kategorija izkopa: 3 – Zemljine predvidene za vgradnjo ali predelavo – lahek izkop. (TSPI – PGV.05.100: 2023)

SLOJ 2: Rjava pusta poltrdna glina

– Specifična teža γ = 18 – 19 kN/m3
– Strižni kot ϕ = 26-28°
– Kohezija c = 5 - 15 kPa
– Modul stisljivosti Me = 15 - 20 MPa
– Evd = 26,5 MN/m2
– kategorija izkopa: 3 – Zemljine predvidene za trajno deponiranje – lahek izkop (TSPI – PGV.05.100: 2023)
– zmrzlinska odpornost: neodporna.

– Vodoprepustnost: slabo prepustne do neprepustne plasti.

SLOJ 3: Jurski apnenec – raščena kamninska podlaga
– Prostorninska teža γ = 26 - 27 kN/m3
– Strižni kot ϕ > 50°
– Kohezija c > 100 kPa
– Kategorija izkopa = 5A –kamnine – zahteven razkop (TSPI – PGV.05.100: 2023)
– Zmrzlinska odpornost: zmrzlinsko odporno
– Vodoprepustnost: dobro vodoprepustne plasti s kraško poroznostjo.
– Apnenci so trne in visoko nosilne hribine.

POGOJI TEMELJENJA:
Globina točkovnih temeljev je predvidena od 1,45 m do 2,55 m.
Teren je primeren za gradnjo, vendar je treba upoštevati, da je kamninska podlaga neravna, zato se bosta v nivoju dna temeljev pojavljala deloma apnenec in deloma glina.
Načeloma bi vse točkovne temelje morali temeljiti na podlago iz apnenca, pasovne temelje in temeljno oz. talno ploščo pa lahko postavimo na glinasta tla, sanirana s tamponsko blazino. V kolikor bo globina skalne podlage prevelika, da bi točkovne temelje temeljili direktno vanjo, bi morali tudi vse točkovne temelje izvesti na saniranih tleh – tamponski blazini.
Za predhodne izračune naj projektant upošteva nosilnost temeljnih tal na glini RA = 150 kN/m2 in posedke v rangu 2 do 3 cm.
Pri temeljenju na apnencu se lahko upošteva nosilnost temeljnih tal RA = 500 kN/m2, brez posedkov!
Pogoje temeljenja je nujno čim bolj izenačiti! Ker so objekti velikih dimenzij, je potrebo za natančno določitev načina temeljenja (točkovni temelji, pasovni temelji, talna plošča), globine in dimenzije temeljev ter debeline tamponske blazine v fazi PZI izvesti dodatne raziskave s strukturnim vrtanjem na lokacijah ključnih temeljev.

Nezavarovane začasne delovne vkopne brežine se do globine 2,5 m lahko v umetnem nasipu in glini izvaja v naklonu do 2:3. V primeru potrebe po bolj strmih vkopnih brežinah jih je potrebno podpirati, da se zagotovi varno delo v gradbeni jami.

OPOZORILO:
Geološko podjetje zaradi prepletene komunalne infrastrukture ni moglo opraviti večjega števila raziskav. Ob izvedbi izkopa je zahtevana prisotnost geomehanika, kateri po pregledu raščenih tal poda navodila za izvedbo ustrezne priprave tal pod temelji.

4.0 GRADBENA KONSTRUKCIJA

Celotno baza sestavlja več objektov.
V sklopu rekonstrukcije se nekateri podreje, nekateri se rekonstruirajo oz. se izvede nove prizidke.
Pozicijsko je celoten projekt razčlenjen na sledeče objekte:

01 – Upravna stavba
02 - Nadstrešnica za osebna vozila
03 - Nadstrešnica za osebna vozila
04 - Velike garaže
05 - Male garaže
06 - Prizidava garaže za plužne skupine
07 – Prizidava garaže k 04
08 - Skladišče soli s pralnico
09 - Nadstrešnica za pregledna vozila
10 - Lopa za hrambo kosilnic
11 – Mešalne naprave NaCl
12+13 – Zbiralnik za deževnico + ploščad
14 – UNP cisterna
15 - Oporni zid
16 - Vkopana cisterna s pretekalno ploščadjo



Slika 2: Lokacija objekta

4.1 03 – NADSTREŠNICA ZA OSEBNA VOZILA

V bližini objekta 1 je predvidena izvedba konzolnih nadstrešnic za osebna vozila.
Točkovni temelji so tlorisnih dimenzij a/b=120/200cm in višine 120cm, spodnja kota temeljev je na -1.40m.
Stebri se izvedejo iz okroglih cevi O219,1/10mm, kateri so sidrani v temelje s kemičnimi sidri. Raster med stebri je različen.
Primarni nosilci so iz vročevaljanih profilov HEA260, vijačeni na spodnja stebra.
Sekundarni nosilci se izvedejo iz pravokotnih cevi []220/140/6, postavljeni so na razmaku 1,0m, postavljeni so na spodnje profile.

Pod delom nadstrešnice se izvede mrežasta zapora okoli agregatov. Jeklena podkonstrukcija se izvede iz kvadratnih cevi []100/5.

5.0 POMIKI IN POVESI

5.1 Vodoravni in etažni pomiki

Da se izognemo poškodbam nekonstrukcijskih elementov v stavbi se omeji velikost etažnega pomika, in sicer:

- po standardu SIST EN 1990:2000 je vodoravni etažni pomik za večnadstropne stavbe omejen na vrednost h/300 (h … višina etaže), celotni vodoravni pomik pa ne sme biti večji od H/500 (H … višina celotne stavbe);
- po standardu SIST EN 1998-1:2006 so omejitve vodoravnih etažnih pomikov povzete v spodnji preglednici:

Vrsta stavbe	Največji dovoljeni etažni pomik
Stavbe, ki imajo na konstrukcijo pritrjene nekonstrukcijske elemente iz krhkih materialov	dr v ≤ 0,005 h
Stavbe z duktilnimi nekonstrukcijskimi elementi	dr v ≤ 0,0075 h
Stavbe, pri katerih so nekonstrukcijski elementi pritrjeni na konstrukcijo tako, da deformacije konstrukcije nanj ne vplivajo	dr v ≤ 0,010 h

dr … projektni etažni pomik
h … etažna višina
v … redukcijski faktor (0,40 za razred pomembnosti III in IV oz. 0,50 za razred pomembnosti I in II)

Preprečiti je potrebno tudi trke med konstrukcijsko neodvisnimi (dilatacijskimi) enotami iste stavbe pri čemer je potrebno upoštevati tako horizontalne pomike zaradi horizontalno delujočih vplivov (npr. veter) kot tudi pomike zaradi potresnih vplivov, pri čemer je pomik zaradi projektnega potresnega vpliva enak ds = q x de (q … faktor obnašanja, de … pomik določen z linearno analizo z uporabo projektnega spektra).

5.2 Povesi

Omejitvene vrednosti povesov oz. navpičnih pomikov konstrukcij so prikazane v spodnji tabeli.

Tabela 1: Omejitev navpičnih pomikov konstrukcij

Del konstrukcije	Mejne vrednosti	
	wmax	w2 + w3
Strehe nasploh	L/250 *	L/250
Pohodne strehe (ne le pri vzdrževanju)	L/250	L/300
Stropovi nasploh	L/250	L/300
Strehe in stropovi, ki nosijo krhke obloge (npr. mavec) in zelo toge predelne stene	L/300	L/350
Stropovi, ki podpirajo stebre, razen v primeru, če so ti upogibki izračunani pri celoviti analizi konstrukcije	L/400	L/500

6.0 MATERIALI

6.1 Beton

Za posamezne konstrukcijske elemente se uporabi v spodnji tabeli naveden beton:

Tabela 2: Trdnostni razredi, sestave in lastnosti uporabljenih betonov

Konstrukcijski element	Trdnostni razred betona	Stopnja izpostavljenosti	Prodor vode	Zaščitna plast
Podložni beton	C12/15	X0	-	-
Točkovni temelji	C25/30	XC2		25 mm
Talna plošča	C30/37	XC4,XD3,XF4,XA1	PV-I	35 mm
Stene in stebri	C30/37	XC4,XD3,XF1,XA1	-	35 mm
Zunanje stene		XF1, XC4		
Etažne plošče - ostalo	C25/30	XC2		25 mm

Predvidena življenjska doba konstrukcije je 50 let (stavbe in druge običajne konstrukcije) kar ustreza 4. kategoriji priporočene projektne življenjske dobe po SIST EN 1990:2004.

Izvajalec mora pred začetkom betonskih del izdelati projekt betona, s katerim se določijo sestave betonske mešanice, predpišejo konsistence betona v betonarni, med in po transportu in pred vgrajevanjem, predpišejo načini in najdaljši možni čas vgrajevanja betona, temperature vgrajevanja in temperatura vgrajevanega betona, prekinitve betoniranja, nega betona in vsi ostali ukrepi in kontrole, ki so zahtevane po veljavnih standardih.

6.2 Armatura

Za armiranje se uporabi mehko rebrasto armaturo kvalitete B 500-B, in sicer tako za palično armaturo kot tudi za varjene armaturne mreže. Za elemente, kateri niso primarni potresni elementi, se lahko izvedejo z armaturo 500-A.

Dolžina prekrivanja armaturnih palic je min. 60x Φ.

6.3 Konstrukcijsko jeklo

Uporabi se konstrukcijsko jeklo kvalitete:

- Jeklene konstrukcije - notranje: S 235-JR, antikorozijska zaščita-C2, trajnost H.
- Jeklene konstrukcije - zunanje: S 235-J2, antikorozijska zaščita-C4, trajnost H.
- Jeklene konstrukcije – skladišče soli,… - S 235-J2, antikorozijska zaščita-C3, trajnost H.

Vse zunanje konstrukcije so vročecinkane.
Pri izdelavi jeklenih konstrukcije se upoštevajo tolerance, navedene v standardu SIST EN 1090-2: Izvedba jeklenih in aluminijastih konstrukcij: Tehnične zahteve za izvedbo jeklenih konstrukcij. Izvedba jeklenih in aluminijastih konstrukcij - 2. del: Tehnične zahteve za izvedbo jeklenih konstrukcij. Razred izvedbe konstrukcije je EX2.

Delavniški načrti konstrukcije so obvezni in jih mora izvajalec izdelati pred naročilom materiala ter poslati v pregled projektantu gradbenih konstrukcij. Pred začetkom gradnje morata delavniške načrte pisno potrditi projektant gradbenih konstrukcij in projektant arhitekture! Brez pisne potrditve gradnja ni dovoljena!

6.4 Protipožarna zaščita

Zahtevana požarna odpornost s požarno študijo je sledeča:

- Nosilne konstrukcije stavbe (zidovi): R 60
- Stebri in nosilci: R60
- Nosilna strešna konstrukcija: R60
- Nenosilne konstrukcije (predelne stene, obešene konstrukcije): EI60
- Nosilne in nenosilne konstrukcije na meji požarnega sektorja: (R)EI60

Betonska konstrukcija je dimenzionirana skladno s standardom SIST EN 1992-1-2: 2005. Najmanjša osna oddaljenost posamezne palice ne bo sme biti manjša od tiste, ki je zahtevana za razred R60, če je armatura v enem sloju, oziroma ne manjša od polovice srednje osne oddaljenosti, če so palice v več slojih.

7.0 ANALIZA OBTEŽB

7.1 Lastna teža in stalna obtežba

7.1.1 Lastna teža

Računalniški program Tower – 3D upošteva lastno težo avtomatično glede na podane dimenzije elementa ter glede na izbran material. Upoštevana je specifična teža materialov, in sicer:

- γBET = 25 kN/m3,
- γJEKLO = 78,5 kN/m3.

7.1.2 Stalna obtežba – glej analizo obtežb pri preračunih konstrukcij

7.2 Koristna obtežba – glej analizo obtežb pri preračunih konstrukcij

7.2.1 Sneg

7.2.1.1 Obtežba snega na strehi

- nadmorska višina ..... 310 m
- lokacija objekta A2

---

karakteristična obt. snega na tleh (sk) 1,52 kN/m2

- naklon strehe (α1 = α2) ..... 0°
- oblikovni koeficient obtežbe snega (μ1 = μ2) 0,80

- **obtežba snega (ver. obt. po tlorisni projekciji) (s): 1,22 kN/m2**

7.2.1.2 Nazgodno projektno stanje s snegom

Obtežba snega se skladno z nacionalnim dodatkom upošteva kot nezgodna le v krajih, ki so višje nad 1500 m nad morjem, zato se obtežba snega kot nezgodno stanje ne upošteva.

7.2.2 Veter

7.2.2.1 Splošno

VETER:	vb,o =	20,00	m/s	vb = 20,00	m/s
	z =	8,50	m	… višina objekta	
		II		… kategorija terena (tabela 4.1)	
	zo =	0,05	m		
	z min =	2,00	m	kr = 0,19	
	vm =	19,52		cr = 0,98	
	qb =	0,25	kN/m^2	lv = 0,19	
	qb (z) =	0,56	kN/m^2	...tlak pri največji hitrosti ob sunkih	

7.3.1 Seizmična obtežba

7.3.2 Značilnosti tal in potresni vpliv

7.3.2.1 Tip tal

Tabela 3: Tip tal

Tip tal		Faktor tal [S]	Opis stratigrafskega profila
☑	A	1,00	Skala ali druga skladi podobna geološka formacija, na kateri je največ 5 m slabšega površinskega materiala
☐	B	1,20	Zelo gost pesek, prod ali zelo toga glina debeline vsaj nekaj deset metrov, pri katerih mehanske značilnosti z globino postopoma naraščajo
☐	C	1,15	Globoki sedimenti gostega ali srednje gostega peska, proda ali toge gline globine nekaj deset do več sto metrov
☐	D	1,35	Sedimenti rahlih do srednje gostih nevezljivih zemljin (z nekaj mehkimi vezljivimi plastmi ali brez njih) ali pretežno mehkih do trdnih vezljivih zemljin
☐	E	1,70	Profil tal, kjer površinska aluvialna plast z debelino med okrog 5 in 20 metri in vrednostmi v_s, ki ustrezajo tipoma C ali D, leži na bolj togem materialu z v_s > 800 m/s

* tip tal določen s strani geomehanika v Geološko geomehanskem poročilu

7.3.2.2 Kategorija pomembnosti objekta

Tabela 4: Kategorije pomembnosti objekta

Ktg. p.		γ_I	Opis stratigrafskega profila
☐	I	0,8	Stavbe manjše pomembnosti za varnost ljudi, npr. kmetijski objekti ipd.
☑	II	1,0	Običajne stavbe, ki ne sodijo v druge kategorije
☐	III	1,2	Stavbe, katerih potresna odpornost je pomembna glede na posledice porušitve, npr. šole, dvorane za srečanja, kulturne ustanove ipd.
☐	IV	1,4	Stavbe, katerih integriteta med potresi je življenjskega pomena za civilno zaščito, npr. bolnišnice, gasilske postaje, elektrarne ipd.

7.3.2.3 Projektni pospešek tal

Objekt se nahaja pri kraju Šentvid pri Stični. Na podlagi karte potresne nevarnosti v Sloveniji (MOP, 2021) s povratno dobo 475 let v območje osrednje Slovenije je upoštevan projektni pospešek tal **ag = 0,250g**.

7.0 RAČUNSKA ANALIZA

7.1 Računski model

Statična analiza je izvedena s prostorskim 3D modelom, sestavljenega iz linijskih in ploskovnih končnih elementov ter iz 2D ploskovnih in linijskih elementov za analizo posameznih konstrukcijskih sklopov. Izvedena je analiza z metodo končnih elementov po teoriji prvega reda.

Potresni vpliv na konstrukcijo je izveden z modalno analizo.

7.2 Programska oprema

Pri računski analizi se je uporabila naslednja programska oprema:

- Tower – 3D Model Builder 8.4 [8443]
- RFEM – Preračuni lesene konstrukcije
- MS Office – Excel

8.0 KOMBINACIJE VPLIVOV

8.1 Mejno stanje nosilnosti

$$\sum_{j\geq 1}\gamma_{G,j}G_{k,j} + \gamma_P P + \gamma_{Q,1}Q_{k,1} + \sum_{i>1}\gamma_{Q,i}\psi_{0,i}Q_{k,i}$$ ... stalna in začasna projektna stanja

$$\sum_{j\geq 1}G_{k,j} + P + A_{Ed} + (\psi_{1,1}\ ali\ \psi_{2,1})Q_{k,1} + \sum_{i>1}\psi_{2,i}Q_{k,i}$$ ... nezgodna projektna stanja

$$\sum_{j\geq 1}G_{k,j} + P + A_{Ed} + \sum_{i\geq 1}\psi_{2,i}Q_{k,i}$$ ... potresna projektna stanja

8.2 Mejno stanje uporabnosti

$$\sum_{j\geq 1}G_{k,j} + Q_{k,1} + \sum_{i>1}\psi_{0,i}Q_{k,i}$$ ... karakteristična kombinacija

$$\sum_{j\geq 1}G_{k,j} + \psi_{1,1}Q_{k,1} + \sum_{i>1}\psi_{2,i}Q_{k,i}$$ ... pogosta kombinacija [2]

$$\sum_{j\geq 1}G_{k,j} + \sum_{i\geq 1}\psi_{2,i}Q_{k,i}$$ ... navidezno stalna kombinacija [1, 3]

1 ... kontrola širine razpok pri AB elementih in prednapetih betonskih elementih z nepovezanimi kabli
2 ... kontrola širine razpok pri prednapetih betonskih elementih s povezanimi kabli
3 ... kontrola širine povesov AB elementov (gred, plošč ali konzol)

8.3 Kombinacijski faktorji

Vpliv	ψ_0	ψ_1	ψ_2
Koristna obtežba v stavbah (EN 1991-1-1)			
Kategorija A: bivalni prostori	0,7	0,5	0,3
Kategorija B: pisarne	0,7	0,5	0,3
Kategorija C: stavbe, kjer se zbirajo ljudje	0,7	0,7	0,6
Kategorija D: trgovine	0,7	0,7	0,6
Kategorija E: skladišča	1,0	0,9	0,8
Kategorija F: prometne površine (vozilo s težo ≤ 30 kN)	0,7	0,7	0,6
Kategorija G: prometne površine (30 kN < teža vozila ≤ 160 kN)	0,7	0,5	0,3
Kategorija H: strehe	0	0	0
Obtežba snega na stavbah (EN 1991-1-3)			
Kraji z nadmorsko višino nad 1.000 m	0,7	0,5	0,2
Kraji z nadmorsko višino pod 1.000 m	0,5	0,2	0
Obtežba vetra na stavbah (EN 1991-1-4)	0,6	0,2	0
Sprememba temperature (ne pri požaru) v stavbah	0,6	0,5	0

9.0 STROKOVNI NADZOR IN KONTROLA KVALITETE

Kakovost vgrajenih materialov mora ustrezati odgovarjajočim standardom, predpisom in tehničnim pogojem.
Vsa dela se morajo izvajati v skladu s tehničnimi predpisi in predpisi iz varstva pri delu ter v skladu s predloženimi tehnološkimi navodili in navodili projektantov.
Tekom izvajanja gradbenih del mora investitor zagotoviti strokovni nadzor nad izvajanjem del. Vse eventualne spremembe in dopolnitve projekta morajo biti opravljene z vednostjo in soglasjem projektanta.

Izdelal:

2.52 STATIČNI PRERAČUN

VSEBINA

3.1 NADSTREŠNICA OV 2

02.1 NADSTREŠNICE

AO ANALIZA OBTEŽB

α =	2	°	… naklon strehe
μ =	0,80		
Hnm =	310	m	… nadmorska višina
Veter - cona	1		… vetrovna cona
Sneg - cona	A2		… sneg cone

STALNA	PV paneli		0,25 kN/m2
	trimo pločevina		0,50 kN/m^2
		g =	0,75 kN/m^2
SNEG		μ*1,293*(1+(Hnm/728)2)=	1,22 kN/m^2
		q =	1,22 kN/m^2

VETER	vb,o =	20,00	m/s	vb = 20,00 m/s
	z =	5,00	m	… višina objekta
		II		… kategorija terena (tabela 4.1)
	zo =	0,05	m	
	z min =	2,00	m	kr = 0,19
	vm =	17,50		cr = 0,87
	qb =	0,25	kN/m^2	lv = 0,22
	qb (z) =	0,48	kN/m^2	...tlak pri največji hitrosti ob sunkih

Veter X: nadstrešnica

b =	10,20	m	Maks vsi ϕ	… zapolnjenost	
d=	5,90	m	cf =	0,30	… koeficient celotne sile
α=	3,00	°	cp,net,A=	0,65	we,A= 0,31 kN/m2
d/10 =	0,59	m	cp,net,B=	1,95	we,B= 0,94 kN/m2
b/10 =	1,02	m	cp,net,C=	1,20	we,C= 0,58 kN/m2

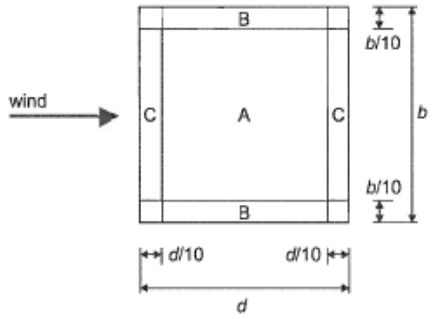

ϕ=	1,00	… zapolnjenost	
cf =	-1,35	… koeficient celotne sile	
cp,net,A=	-1,65	we,A=	-0,80 kN/m2
cp,net,B=	-2,00	we,B=	-0,96 kN/m2
cp,net,C=	-2,35	we,C=	-1,13 kN/m2

Sila trenja	ctr =	0,02	hrapava površina
	Atr =	120,36	m2
	Ftr =	1,16	kN

Vhodni podatki - Konstrukcija

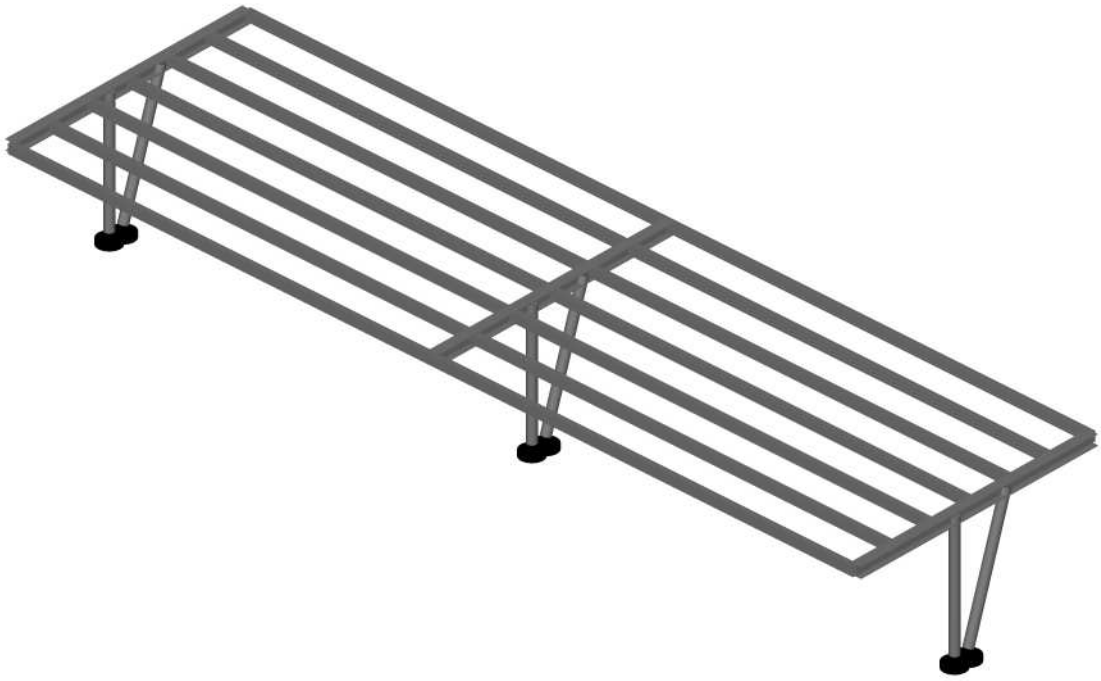

Izometrija

Greda
1. IPBl 260

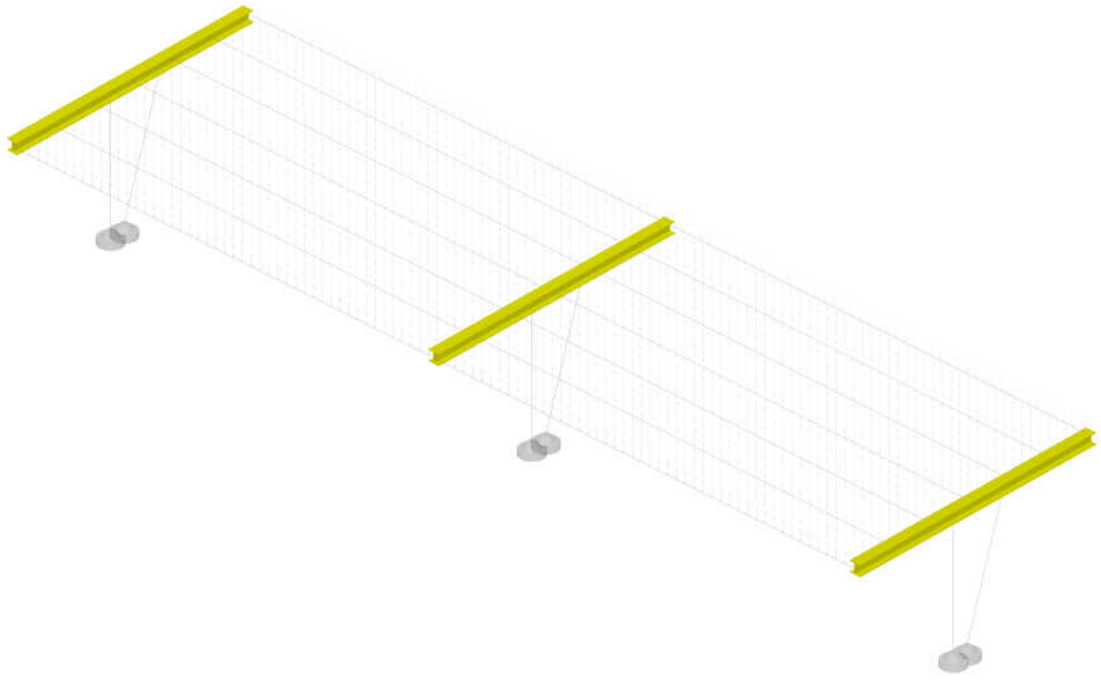

Seti numeričnih podatkov
Greda (1)

Greda
3. HOP [] 220x140x6

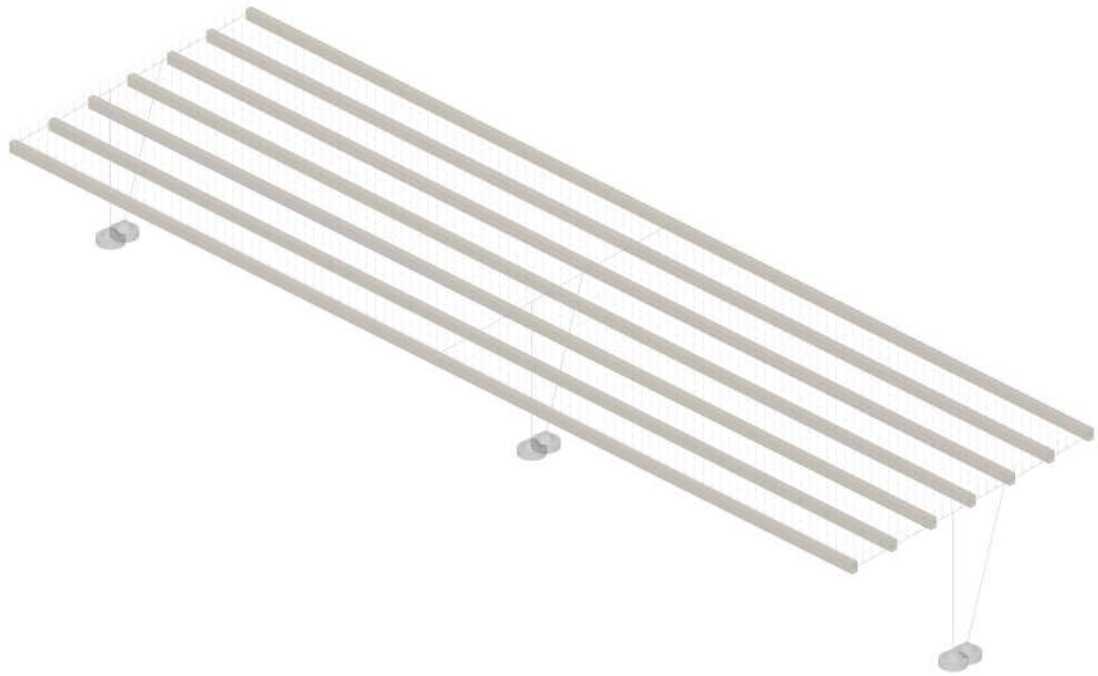

Seti numeričnih podatkov
Greda (3)

Greda
4. D=21.91/1

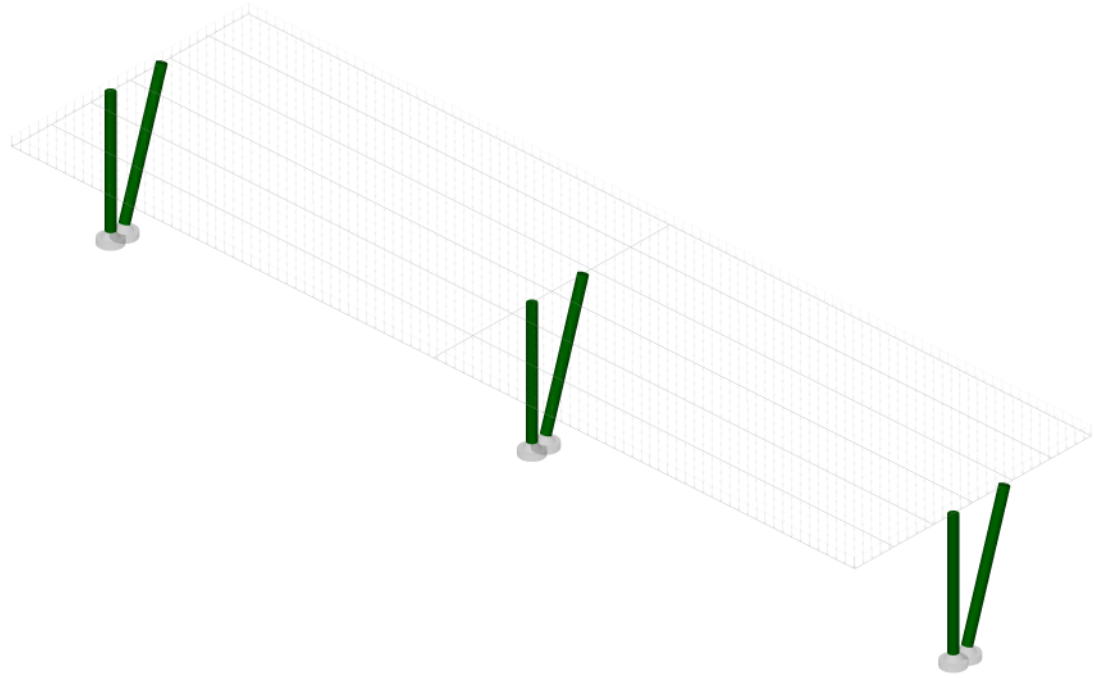

Seti numeričnih podatkov
Greda (4)

Tabele materialov

No	Naziv materiala	E[kN/m2]	μ	γ[kN/m3]	αt[1/C]	Em[kN/m2]	μm
1	Jeklo	2.100e+8	0.30	78.50	1.000e-5	2.100e+8	0.30

Seti gred

Set: 1 Prerez: IPBl 260, Fiktivna ekscentričnost

Mat.	A1	A2	A3	I1	I2	I3
1 - Jeklo	8.680e-3	2.874e-3	5.806e-3	5.260e-7	3.670e-5	1.045e-4

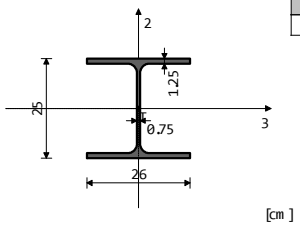

[cm]

Set: 3 Prerez: HOP [] 220x140x6, Fiktivna ekscentričnost

Mat.	A1	A2	A3	I1	I2	I3
1 - Jeklo	4.083e-3	2.640e-3	1.680e-3	2.886e-5	1.352e-5	2.714e-5

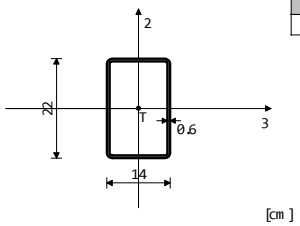

[cm]

Set: 4 Prerez: D=21.91/1, Fiktivna ekscentričnost

Mat.	A1	A2	A3	I1	I2	I3
1 - Jeklo	6.569e-3	3.442e-3	3.442e-3	7.197e-5	3.598e-5	3.598e-5

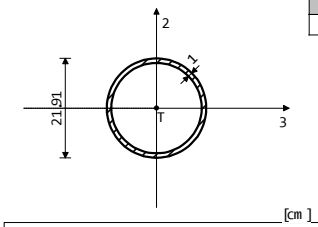

[cm]

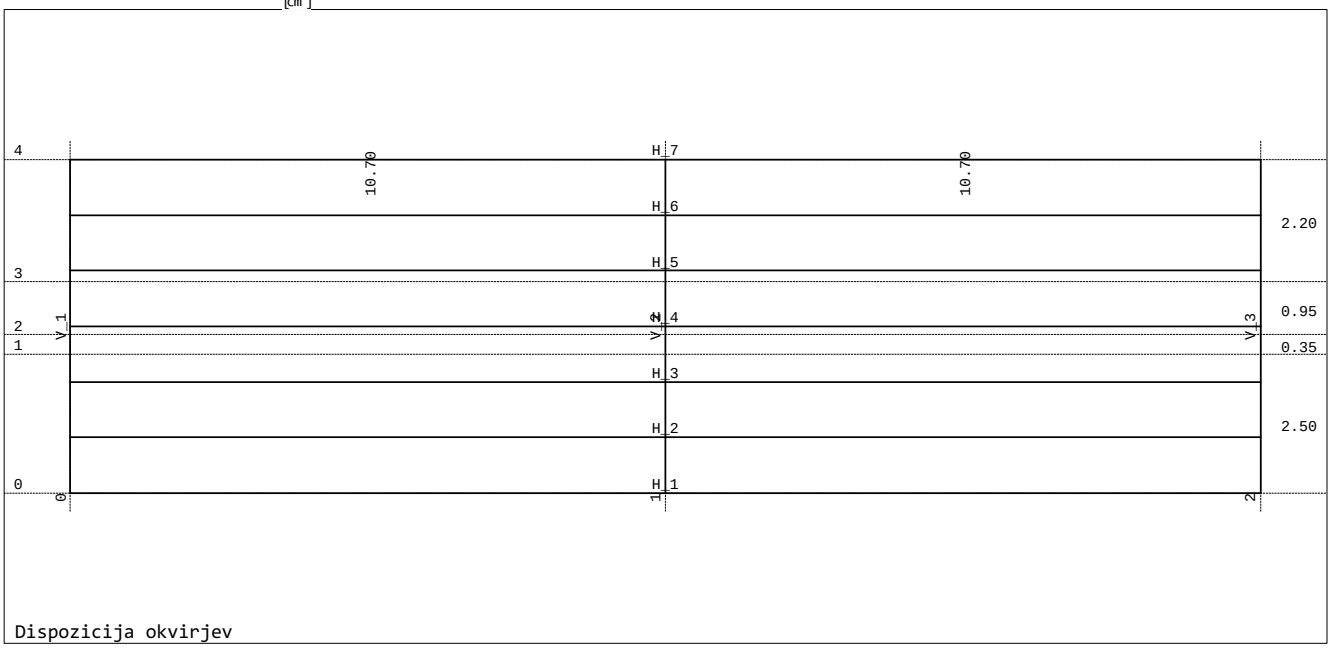

Dispozicija okvirjev

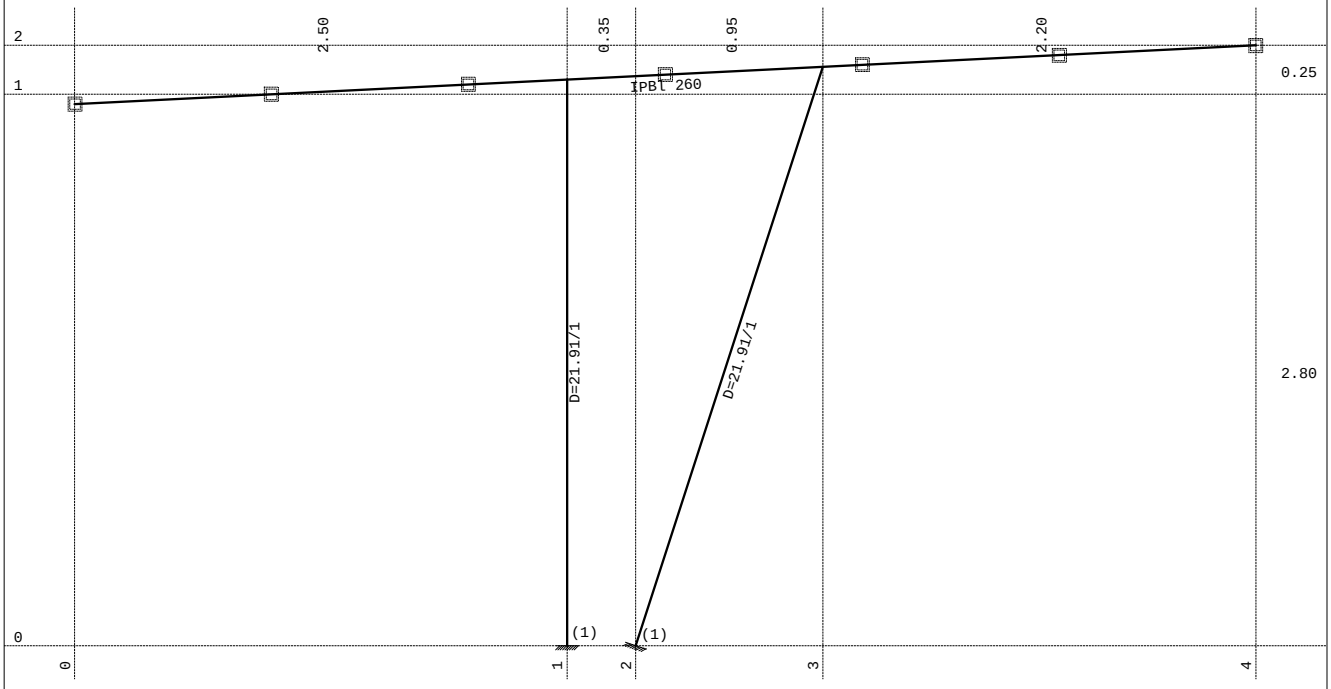

Okvir: V_2

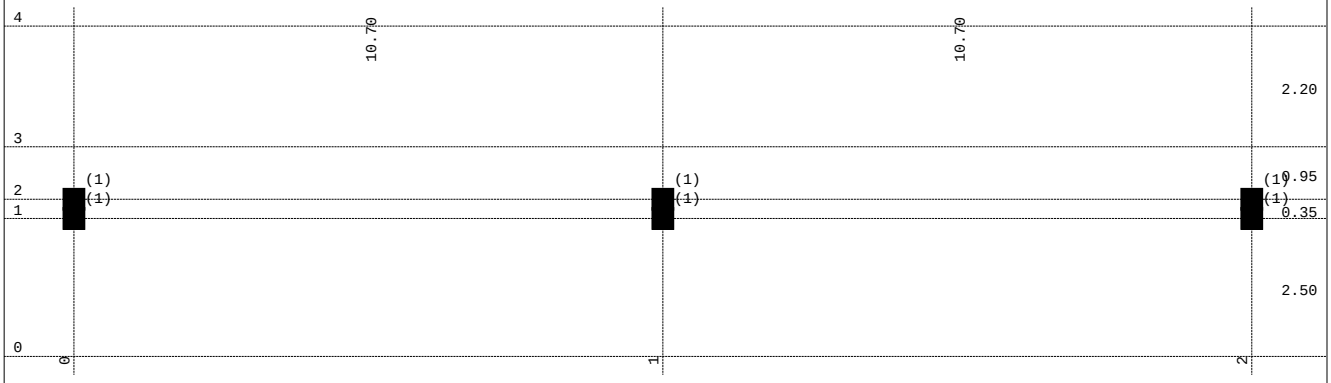

Nivo: [0.00 m]

Vhodni podatki - Obtežba

Lista obtežnih primerov

LC	Naziv	pX [kN]	pY [kN]	pZ [kN]
1	Lastna, stalna (g)	0.00	0.00	-165.94
2	Sneg	0.00	0.00	-156.84
3	Veter +	0.00	0.00	-39.85
4	Veter -	0.00	0.00	102.85
5	Px			
6	Py			
7	Komb.: 1.35xI+1.5xII+0.9xIII+0.9xIV	0.00	0.00	-402.59
8	Komb.: 1.35xI+0.75xII+0.9xIII+1.5xIV	0.00	0.00	-223.25
9	Komb.: 1.35xI+0.75xII+1.5xIII+0.9xIV	0.00	0.00	-308.87
10	Komb.: I+1.5xII+0.9xIII+0.9xIV	0.00	0.00	-344.51
11	Komb.: I+0.75xII+0.9xIII+1.5xIV	0.00	0.00	-165.17
12	Komb.: I+0.75xII+1.5xIII+0.9xIV	0.00	0.00	-250.79
13	Komb.: 1.35xI+0.9xIII+1.5xIV	0.00	0.00	-105.62
14	Komb.: 1.35xI+1.5xIII+0.9xIV	0.00	0.00	-191.24
15	Komb.: 1.35xI+1.5xII+0.9xIV	0.00	0.00	-366.72
16	Komb.: 1.35xI+1.5xII+0.9xIII	0.00	0.00	-495.15
17	Komb.: 1.35xI+0.75xII+1.5xIV	0.00	0.00	-187.38
18	Komb.: 1.35xI+0.75xII+1.5xIII	0.00	0.00	-401.43
19	Komb.: I+0.9xIII+1.5xIV	0.00	0.00	-47.54
20	Komb.: I+1.5xIII+0.9xIV	0.00	0.00	-133.16
21	Komb.: I+1.5xII+0.9xIV	0.00	0.00	-308.64
22	Komb.: I+1.5xII+0.9xIII	0.00	0.00	-437.08
23	Komb.: I+0.75xII+1.5xIV	0.00	0.00	-129.30
24	Komb.: I+0.75xII+1.5xIII	0.00	0.00	-343.35
25	Komb.: 1.35xI+1.5xIV	0.00	0.00	-69.75
26	Komb.: 1.35xI+1.5xIII	0.00	0.00	-283.80
27	Komb.: 1.35xI+1.5xII	0.00	0.00	-459.29
28	Komb.: I+1.5xIV	0.00	0.00	-11.67
29	Komb.: I+1.5xIII	0.00	0.00	-225.72
30	Komb.: I+1.5xII	0.00	0.00	-401.21
31	Komb.: I-1xV			
32	Komb.: I-1xVI			
33	Komb.: I+VI			
34	Komb.: I+V			
35	Komb.: 1.35xI	0.00	0.00	-224.02
36	Komb.: I	0.00	0.00	-165.94
37	Komb.: I+II+0.6xIV	0.00	0.00	-261.08
38	Komb.: I+II+0.6xIII	0.00	0.00	-346.70
39	Komb.: I+0.5xII+IV	0.00	0.00	-141.51
40	Komb.: I+0.5xII+III	0.00	0.00	-284.22
41	Komb.: I+IV	0.00	0.00	-63.09
42	Komb.: I+III	0.00	0.00	-205.79
43	Komb.: I+II	0.00	0.00	-322.78
44	Komb.: I	0.00	0.00	-165.94

Obt. 1: Lastna, stalna (g)

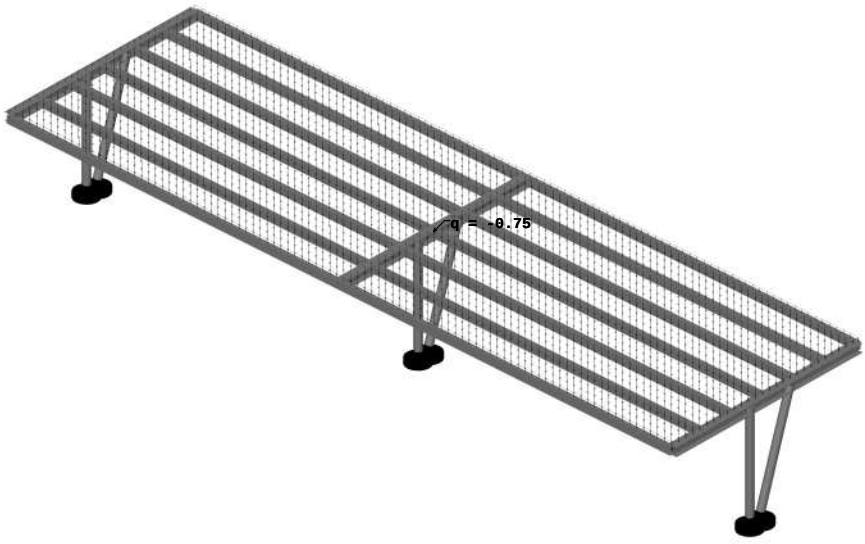

Izometrija

Obt. 2: Sneg

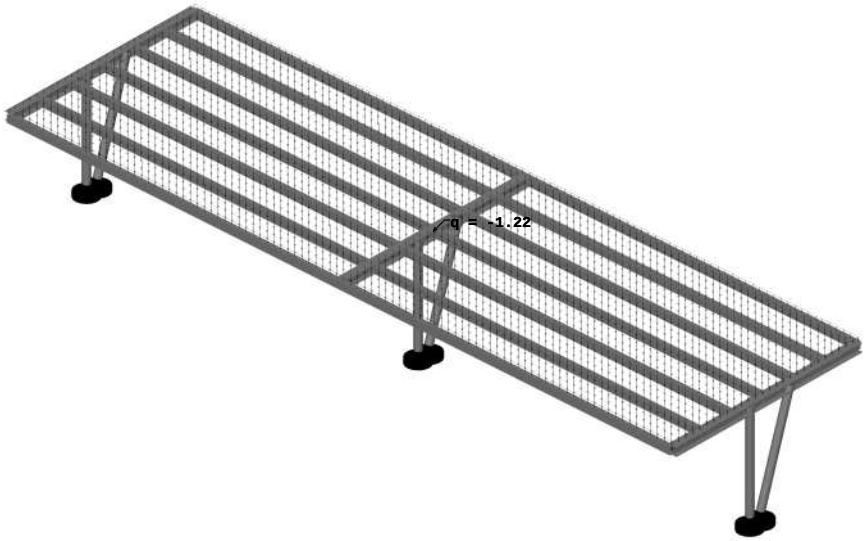

Izometrija

Obt. 3: Veter +

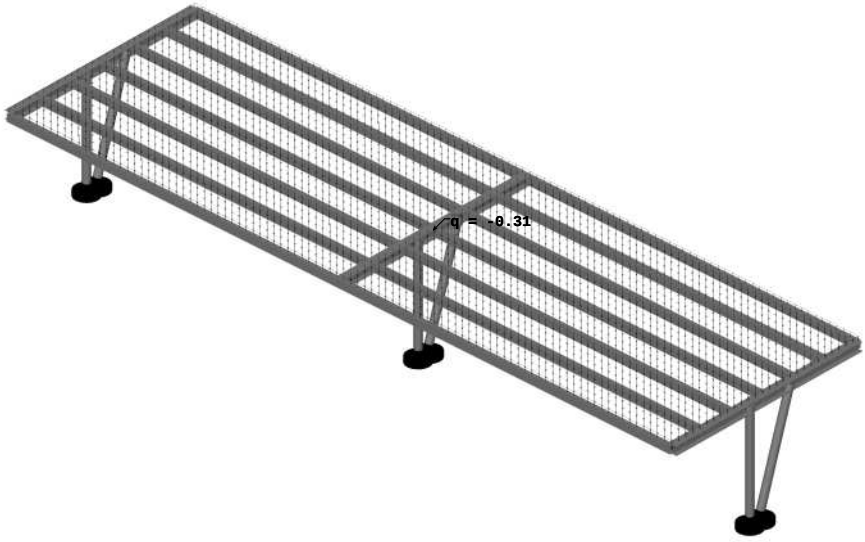

Izometrija

Obt. 4: Veter -

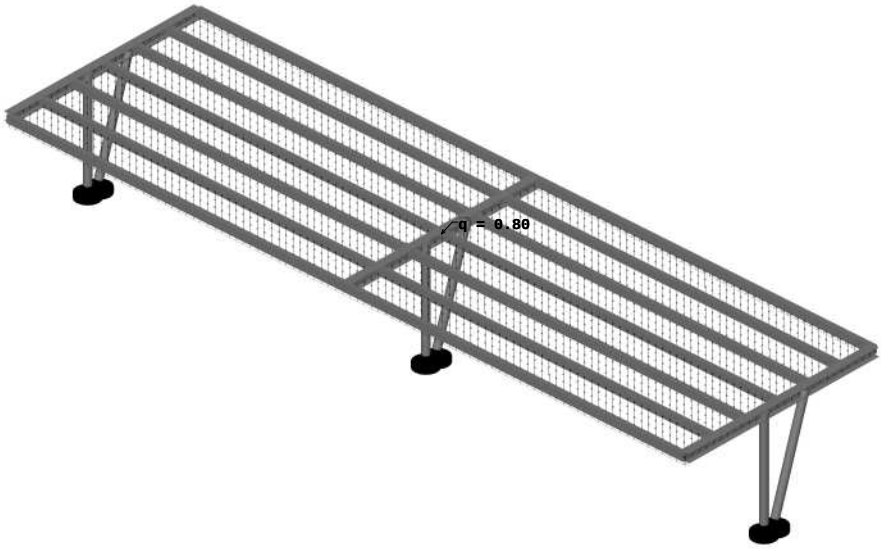

Izometrija

Modalna analiza

Napredne opcije seizmičnega preračuna:

Mase grupirane v nivojih izbranih etaž
Preprečeno nihanje v Z smeri

Faktorji obtežb za preračun mas

No	Naziv	Koeficient
1	Lastna, stalna (g)	1.00
2	Sneg	0.00
3	Veter +	0.00
4	Veter -	0.00

Razporeditev mas po višini objekta

Nivo	Z [m]	X [m]	Y [m]	Masa [T]	T/m²
	3.05	10.70	6.00	6.78	
	2.80	10.70	1.00	10.14	
Skupno:	2.90	10.70	3.00	16.92	

Položaj centra togosti po višini objekta (približna m...

Nivo	Z [m]	X [m]	Y [m]
	3.05	10.70	6.00
	2.80	10.70	2.41

Ekscentriciteta po višini objekta (približna metoda)

Nivo	Z [m]	eox [m]	eoy [m]
	3.05	0.00	0.00
	2.80	0.00	1.41

Nihajne dobe konstrukcije

No	T [s]	f [Hz]
1	0.4619	2.1651
2	0.4301	2.3250
3	0.4008	2.4950
4	0.3771	2.6517
5	0.3711	2.6949
6	0.2915	3.4311
7	0.2128	4.6988
8	0.1813	5.5151
9	0.1522	6.5702
10	0.1504	6.6497
11	0.1362	7.3421
12	0.1096	9.1274
13	0.0914	10.9456
14	0.0734	13.6255
15	0.0708	14.1190
16	0.0631	15.8424
17	0.0559	17.8748
18	0.0474	21.0757
19	0.0435	23.0043
20	0.0406	24.6402

Seizmični preračun

Seizmični preračun: EC8 (EN 1998) SLO	
Kategorija tal:	A
Kategorija pomena:	II (γ=1.0)
Razmerje agR/g:	0.250
Koeficient dušenja:	0.05

Faktorji smeri potresa:

Obtežni primer	Kot α[°]	k,α	k,α+90°	kz	Faktor O.
Px	0	1.000	0.300	0.000	1.500
Py	90	1.000	0.300	0.000	1.500

Tip spektra

Obtežni primer	S	Tb	Tc	Td	avg/ag
Px	1.000	0.150	0.400	2.000	1.000
Py	1.000	0.150	0.400	2.000	1.000

Projektni spekter

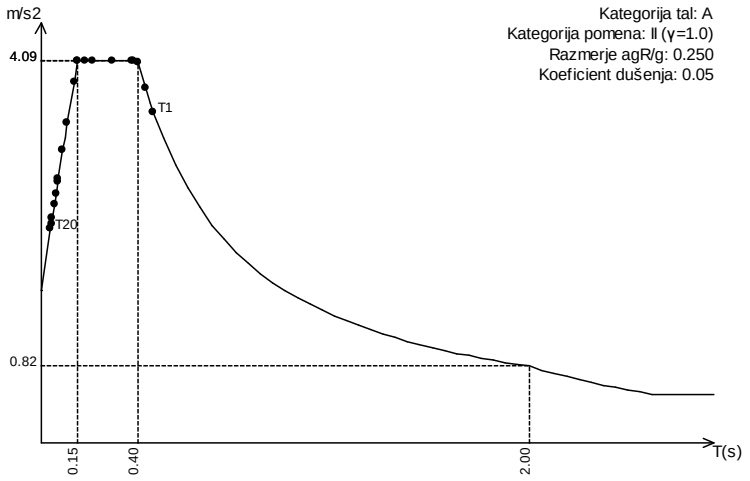

S=1.00, Tb=0.15, Tc=0.40, Td=2.00

Razporeditev potresnih sil po višini objekta - Px

Nivo	Z [m]	Ton 1			Ton 2			Ton 3		
		Px [kN]	Py [kN]	Pz [kN]	Px [kN]	Py [kN]	Pz [kN]	Px [kN]	Py [kN]	Pz [kN]
	3.05	0.00	4.20	-2.17	0.79	-0.00	0.00	29.10	0.00	-0.00
	2.80	-0.00	8.76	1.43	0.02	-0.00	-0.00	29.27	0.00	0.00
	0.00	0.00	0.00	0.00	0.00	0.00	0.00	0.00	0.00	0.00
	Σ=	-0.00	12.96	-0.75	0.81	-0.00	0.00	58.37	0.00	0.00

Nivo	Z [m]	Ton 4			Ton 5			Ton 6		
		Px [kN]	Py [kN]	Pz [kN]	Px [kN]	Py [kN]	Pz [kN]	Px [kN]	Py [kN]	Pz [kN]
	3.05	2.41	-0.00	0.00	0.00	1.98	-0.28	-4.75	0.00	-0.00
	2.80	4.62	-0.00	-0.00	0.00	-1.09	0.18	6.90	0.00	0.00
	0.00	0.00	0.00	0.00	0.00	0.00	0.00	0.00	0.00	0.00
	Σ=	7.03	-0.00	0.00	0.00	0.88	-0.10	2.15	0.00	0.00

Nivo	Z [m]	Ton 7			Ton 8			Ton 9		
		Px [kN]	Py [kN]	Pz [kN]	Px [kN]	Py [kN]	Pz [kN]	Px [kN]	Py [kN]	Pz [kN]
	3.05	0.00	-0.00	-0.05	-0.14	-0.00	0.00	0.19	0.00	-0.00
	2.80	-0.00	0.00	0.03	0.23	-0.00	-0.00	0.17	0.00	0.00
	0.00	0.00	0.00	0.00	0.00	0.00	0.00	0.00	0.00	0.00
	Σ=	0.00	0.00	-0.02	0.08	-0.00	-0.00	0.36	0.00	-0.00

Nivo	Z [m]	Ton 10			Ton 11			Ton 12		
		Px [kN]	Py [kN]	Pz [kN]	Px [kN]	Py [kN]	Pz [kN]	Px [kN]	Py [kN]	Pz [kN]
	3.05	-0.00	0.58	-2.38	-0.00	0.03	-0.09	-0.01	-0.00	0.00
	2.80	-0.00	1.22	1.59	0.00	0.08	0.06	0.01	-0.00	-0.00
	0.00	0.00	0.00	0.00	0.00	0.00	0.00	0.00	0.00	0.00
	Σ=	-0.00	1.80	-0.79	-0.00	0.11	-0.02	0.00	-0.00	-0.00

Nivo	Z [m]	Ton 13			Ton 14			Ton 15		
		Px [kN]	Py [kN]	Pz [kN]	Px [kN]	Py [kN]	Pz [kN]	Px [kN]	Py [kN]	Pz [kN]
	3.05	-0.00	0.01	0.04	0.00	-0.00	0.00	0.00	0.03	-0.03
	2.80	-0.00	0.03	-0.01	-0.00	-0.00	-0.00	-0.00	-0.02	0.02
	0.00	0.00	0.00	0.00	0.00	0.00	0.00	0.00	0.00	0.00
	Σ=	-0.00	0.04	0.03	0.00	-0.00	0.00	0.00	0.00	-0.01

Nivo	Z [m]	Ton 16			Ton 17			Ton 18		
		Px [kN]	Py [kN]	Pz [kN]	Px [kN]	Py [kN]	Pz [kN]	Px [kN]	Py [kN]	Pz [kN]
	3.05	0.00	0.00	-0.00	-0.00	-0.02	-0.17	-0.00	-0.00	0.00
	2.80	-0.00	0.00	0.00	-0.00	0.04	0.11	0.01	-0.00	0.00
	0.00	0.00	0.00	0.00	0.00	0.00	0.00	0.00	0.00	0.00
	Σ=	0.00	0.00	-0.00	-0.00	0.02	-0.06	0.01	-0.00	0.00

Nivo	Z [m]	Ton 19			Ton 20		
		Px [kN]	Py [kN]	Pz [kN]	Px [kN]	Py [kN]	Pz [kN]
	3.05	0.00	-0.00	0.00	0.00	-0.00	0.00
	2.80	-0.00	0.00	-0.00	-0.00	-0.00	-0.00
	0.00	0.00	0.00	0.00	0.00	0.00	0.00
	Σ=	0.00	0.00	0.00	0.00	-0.00	-0.00

Razporeditev potresnih sil po višini objekta - Py

Nivo	Z [m]	Ton 1			Ton 2			Ton 3		
		Px [kN]	Py [kN]	Pz [kN]	Px [kN]	Py [kN]	Pz [kN]	Px [kN]	Py [kN]	Pz [kN]
	3.05	0.00	14.01	-7.24	-0.24	0.00	-0.00	-8.73	-0.00	0.00
	2.80	-0.00	29.19	4.75	-0.00	0.00	0.00	-8.78	-0.00	-0.00
	0.00	0.00	0.00	0.00	0.00	0.00	0.00	0.00	0.00	0.00
	Σ=	-0.00	43.20	-2.49	-0.24	0.00	-0.00	-17.51	-0.00	-0.00

Nivo	Z [m]	Ton 4			Ton 5			Ton 6		
		Px [kN]	Py [kN]	Pz [kN]	Px [kN]	Py [kN]	Pz [kN]	Px [kN]	Py [kN]	Pz [kN]
	3.05	-0.72	0.00	-0.00	0.00	6.59	-0.95	1.43	-0.00	0.00
	2.80	-1.39	0.00	0.00	0.00	-3.65	0.62	-2.07	-0.00	-0.00
	0.00	0.00	0.00	0.00	0.00	0.00	0.00	0.00	0.00	0.00
	Σ=	-2.11	0.00	-0.00	0.00	2.95	-0.33	-0.64	-0.00	-0.00

Nivo	Z [m]	Ton 7			Ton 8			Ton 9		
		Px [kN]	Py [kN]	Pz [kN]	Px [kN]	Py [kN]	Pz [kN]	Px [kN]	Py [kN]	Pz [kN]
	3.05	0.00	-0.00	-0.17	0.04	0.00	-0.00	-0.06	-0.00	0.00
	2.80	-0.00	0.02	0.10	-0.07	0.00	0.00	-0.05	-0.00	-0.00
	0.00	0.00	0.00	0.00	0.00	0.00	0.00	0.00	0.00	0.00
	Σ=	0.00	0.01	-0.07	-0.03	0.00	0.00	-0.11	-0.00	0.00

Nivo	Z [m]	Ton 10			Ton 11			Ton 12		
		Px [kN]	Py [kN]	Pz [kN]	Px [kN]	Py [kN]	Pz [kN]	Px [kN]	Py [kN]	Pz [kN]
	3.05	-0.00	1.94	-7.92	-0.00	0.10	-0.29	0.00	0.00	-0.00
	2.80	-0.00	4.06	5.30	0.00	0.27	0.22	-0.00	0.00	0.00
	0.00	0.00	0.00	0.00	0.00	0.00	0.00	0.00	0.00	0.00
	Σ=	-0.00	6.00	-2.63	-0.00	0.36	-0.07	-0.00	0.00	0.00

Nivo	Z [m]	Ton 13			Ton 14			Ton 15		
		Px [kN]	Py [kN]	Pz [kN]	Px [kN]	Py [kN]	Pz [kN]	Px [kN]	Py [kN]	Pz [kN]
	3.05	-0.00	0.03	0.13	-0.00	0.00	-0.00	0.00	0.09	-0.11
	2.80	-0.00	0.10	-0.05	0.00	0.00	0.00	-0.00	-0.08	0.07
	0.00	0.00	0.00	0.00	0.00	0.00	0.00	0.00	0.00	0.00
	Σ=	-0.00	0.13	0.09	-0.00	0.00	-0.00	0.00	0.01	-0.04

Nivo	Z [m]	Ton 16			Ton 17			Ton 18		
		Px [kN]	Py [kN]	Pz [kN]	Px [kN]	Py [kN]	Pz [kN]	Px [kN]	Py [kN]	Pz [kN]
	3.05	-0.00	-0.00	0.00	-0.00	-0.07	-0.56	0.00	0.00	-0.00
	2.80	0.00	-0.00	-0.00	-0.00	0.14	0.38	-0.00	0.00	-0.00
	0.00	0.00	0.00	0.00	0.00	0.00	0.00	0.00	0.00	0.00
	Σ=	-0.00	-0.00	0.00	-0.00	0.07	-0.18	-0.00	0.00	-0.00

Nivo	Z [m]	Ton 19			Ton 20		
		Px [kN]	Py [kN]	Pz [kN]	Px [kN]	Py [kN]	Pz [kN]
	3.05	0.00	-0.00	0.01	-0.00	0.00	-0.00
	2.80	-0.00	0.00	-0.01	0.00	0.00	0.00
	0.00	0.00	0.00	0.00	0.00	0.00	0.00
	Σ=	0.00	0.00	0.00	-0.00	0.00	0.00

Faktorji participacije - relativno sodelov

Ton \ Naziv	1. Px	2. Py
1	0.053	0.733
2	0.011	0.001
3	0.794	0.089
4	0.096	0.011
5	0.004	0.050
6	0.029	0.003
7	0.000	0.000
8	0.001	0.000
9	0.005	0.001
10	0.007	0.102
11	0.000	0.006
12	0.000	0.000
13	0.000	0.002
14	0.000	0.000
15	0.000	0.000
16	0.000	0.000
17	0.000	0.001
18	0.000	0.000
19	0.000	0.000
20	0.000	0.000

Faktorji participacije - angažiranje mase

Ton	U [α=0°]	U [α=90°]
1	0.00	77.38
2	1.27	0.00
3	84.62	0.00
4	10.27	0.00
5	0.00	4.33
6	3.11	0.00
7	0.00	0.03
8	0.15	0.00
9	0.54	0.00
10	0.00	17.06
11	0.00	0.58
12	0.00	0.00

Faktorji participacije - angažiranje mase		
Ton	U [α=0°]	U [α=90°]
13	0.00	0.34
14	0.00	0.00
15	0.00	0.02
16	0.00	0.00
17	0.00	0.24

Ton	U [α=0°]	U [α=90°]
18	0.02	0.00
19	0.00	0.00
20	0.00	0.00
ΣU (%)	99.99	99.96

Statični preračun

Obt. 46: [MSU] 37-44

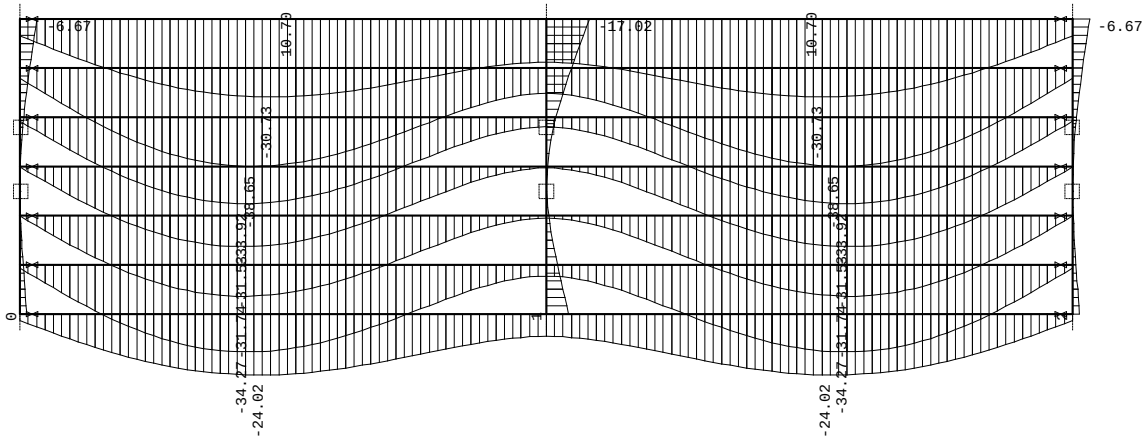

<brez imen>
Vplivi v gredi: max Zp= -0.01 / min Zp= -38.65 m / 1000

Obt. 46: [MSU] 37-44

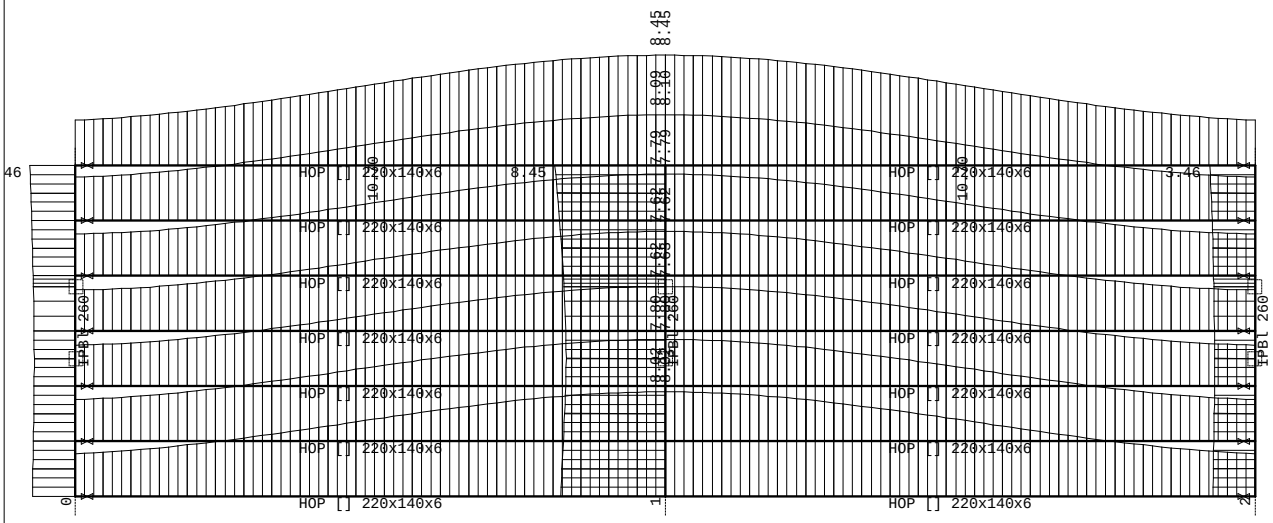

<brez imen>
Vplivi v gredi: max Yp= 8.45 / min Yp= 0.61 m / 1000

Obt. 45: [MSN] 7-36

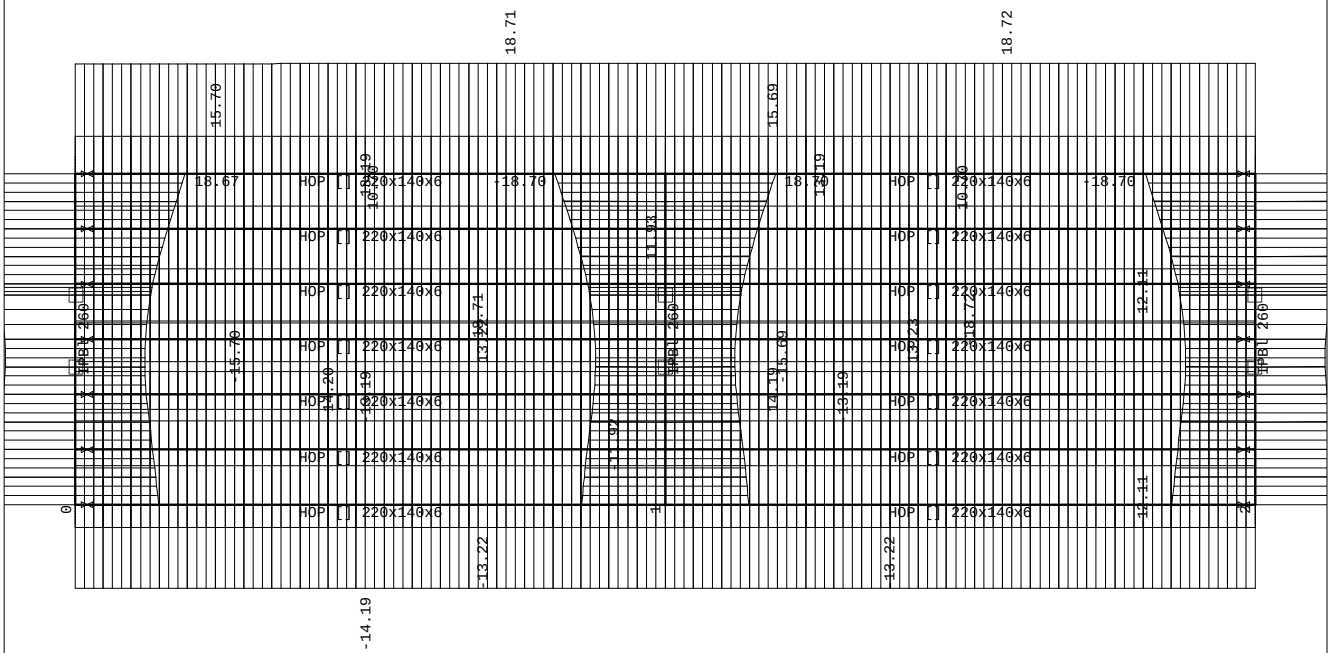

<brez imen>
Vplivi v gredi: max Xp= 18.73 / min Xp= -18.72 m / 1000

Obt. 45: [MSN] 7-36

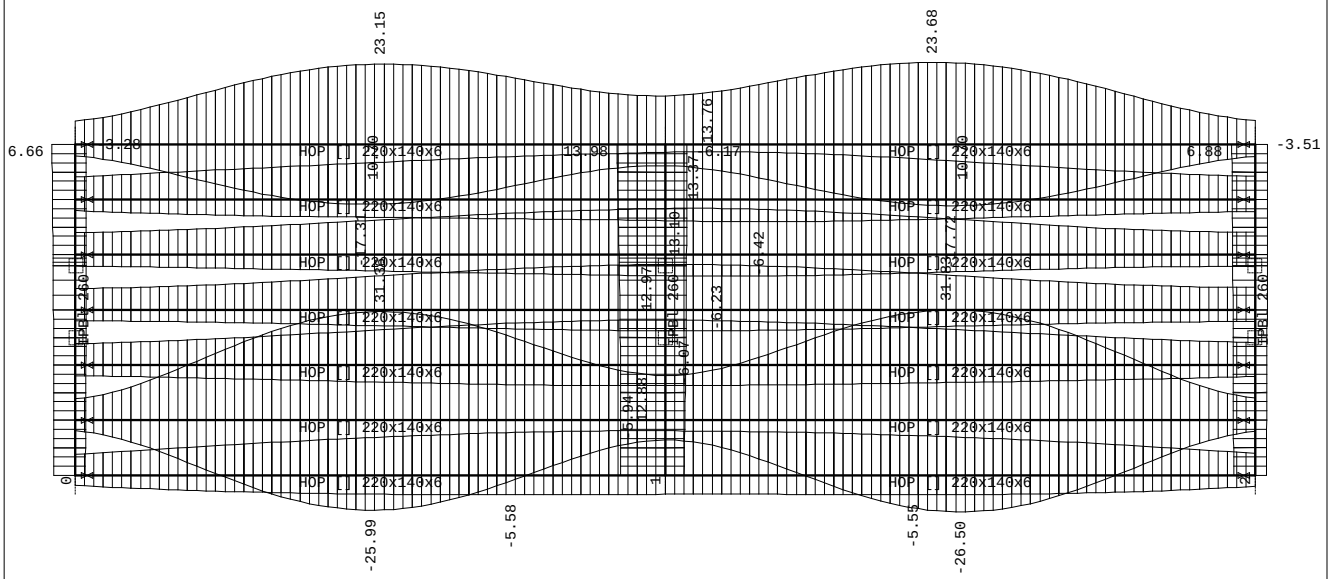

<brez imen>
Vplivi v gredi: max Yp= 31.84 / min Yp= -26.50 m / 1000

Obt. 45: [MSN] 7-36

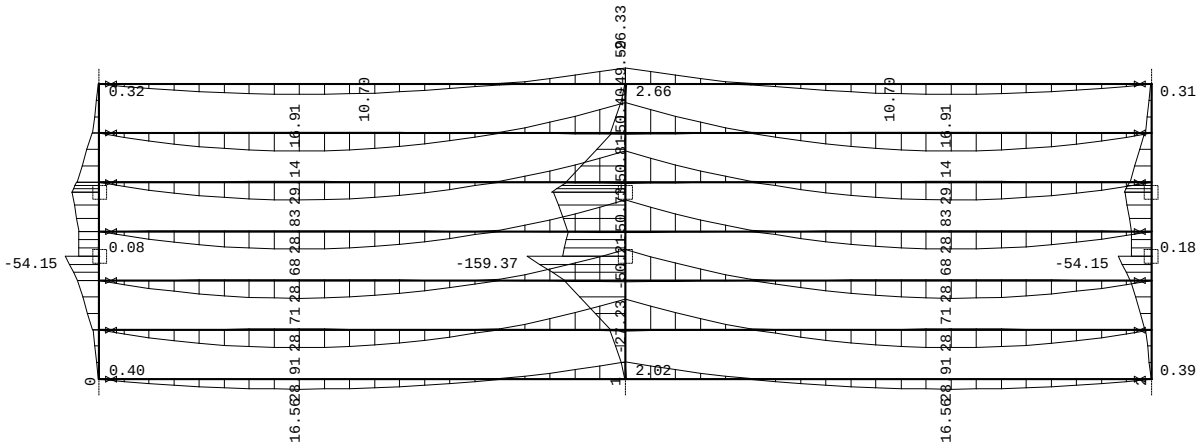

<brez imen>
Vplivi v gredi: max M3= 29.14 / min M3= -159.37 kNm

Obt. 45: [MSN] 7-36

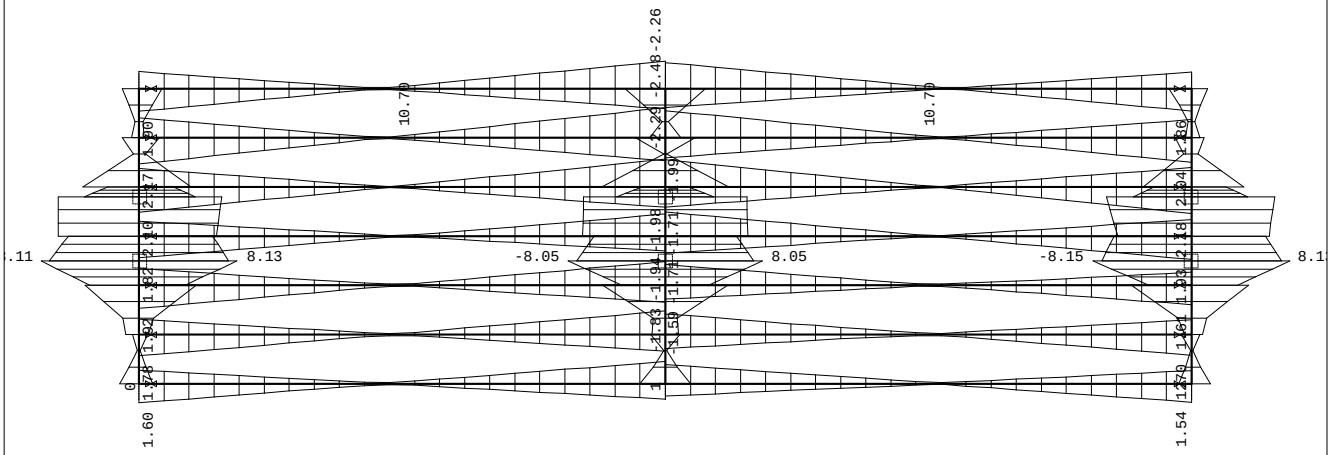

<brez imen>
Vplivi v gredi: max M2= 8.13 / min M2= -8.15 kNm

Obt. 45: [MSN] 7-36

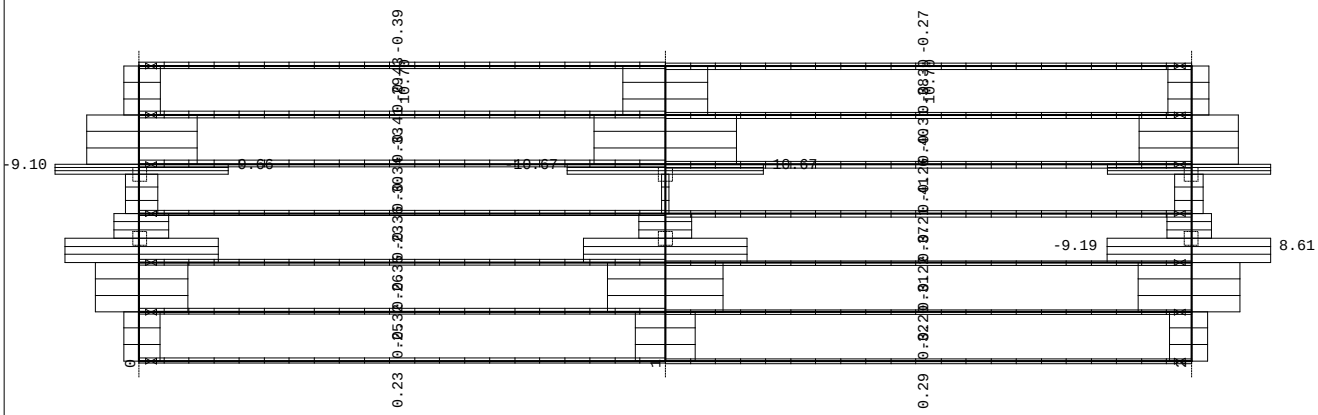

<brez imen>
Vplivi v gredi: max T3= 10.67 / min T3= -10.67 kN

Obt. 45: [MSN] 7-36

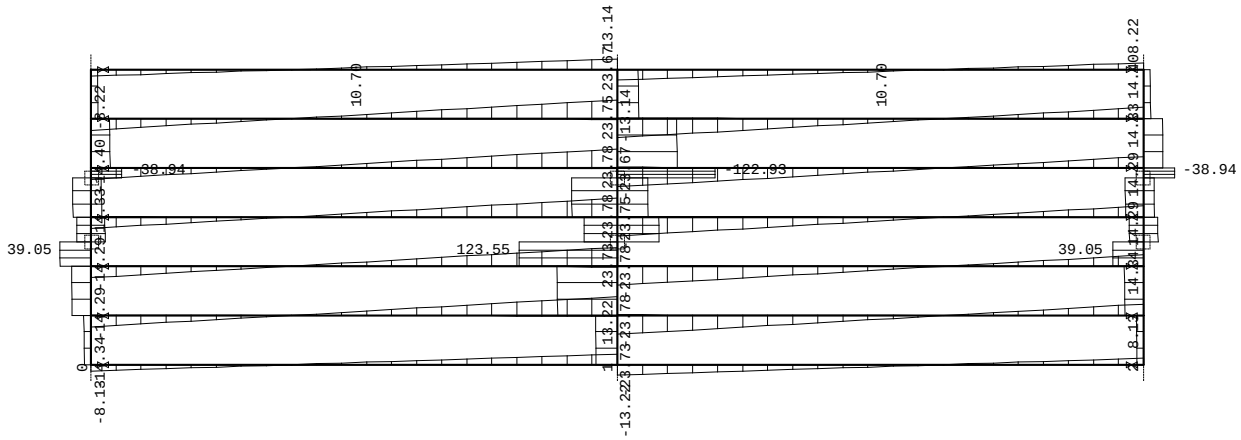

<brez imen>
Vplivi v gredi: max T2= 123.55 / min T2= -122.93 kN

Obt. 45: [MSN] 7-36

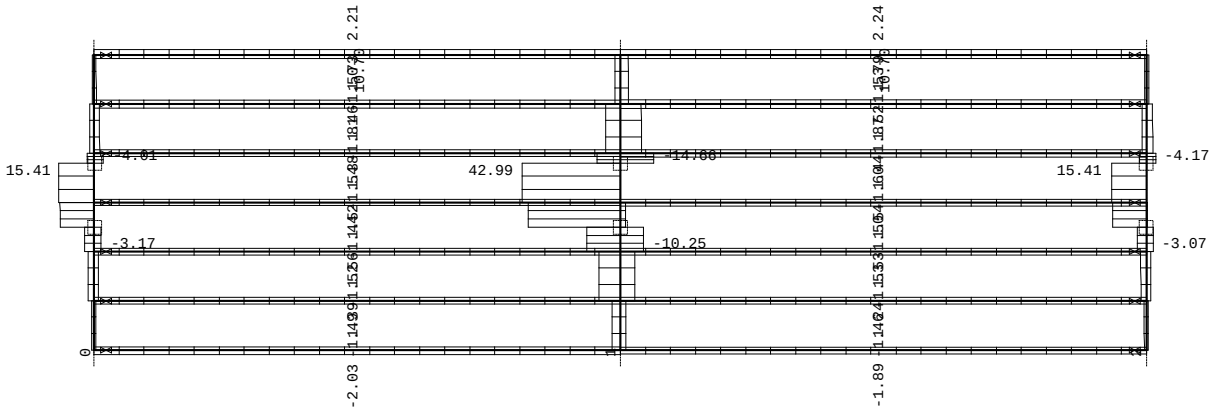

<brez imen>
Vplivi v gredi: max N1= 42.99 / min N1= -14.66 kN

Obt. 45: [MSN] 7-36

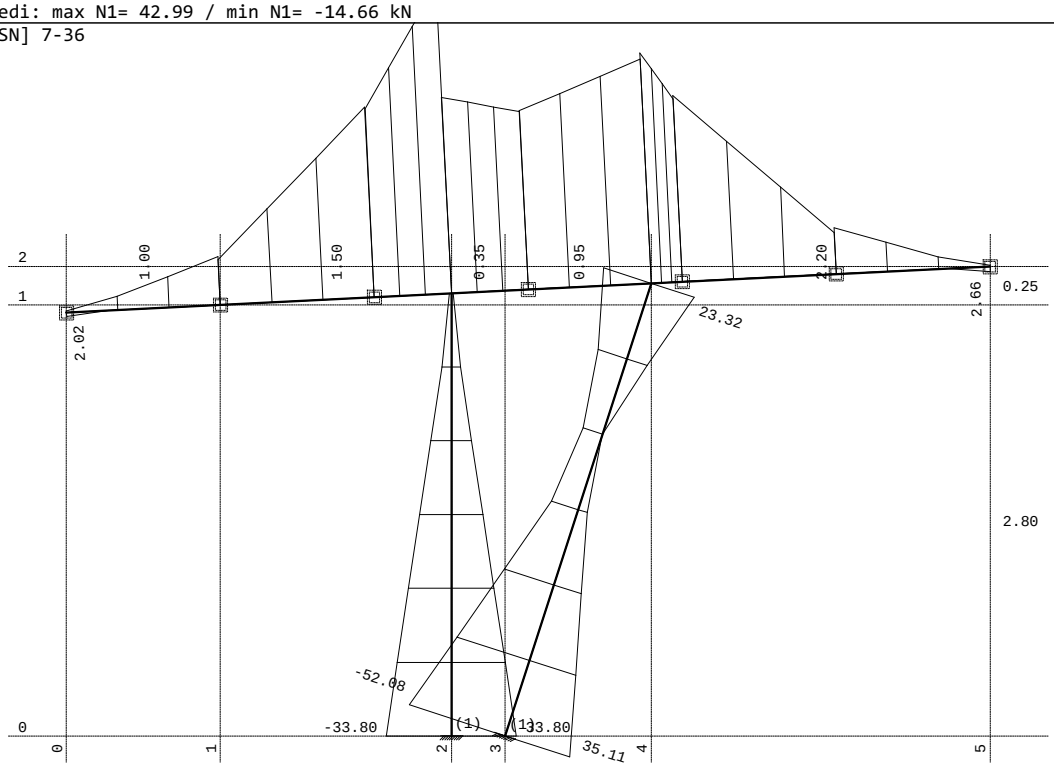

Okvir: V_2
Vplivi v gredi: max M3= 35.11 / min M3= -159.37 kNm

Obt. 45: [MSN] 7-36

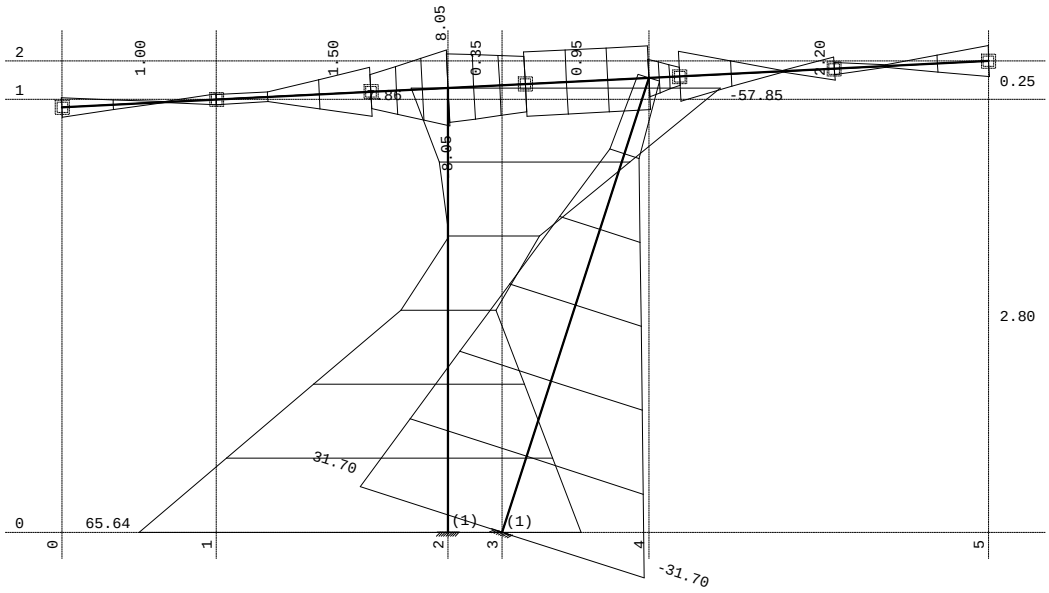

Okvir: V_2
Vplivi v gredi: max M2= 65.64 / min M2= -57.85 kNm

Obt. 45: [MSN] 7-36

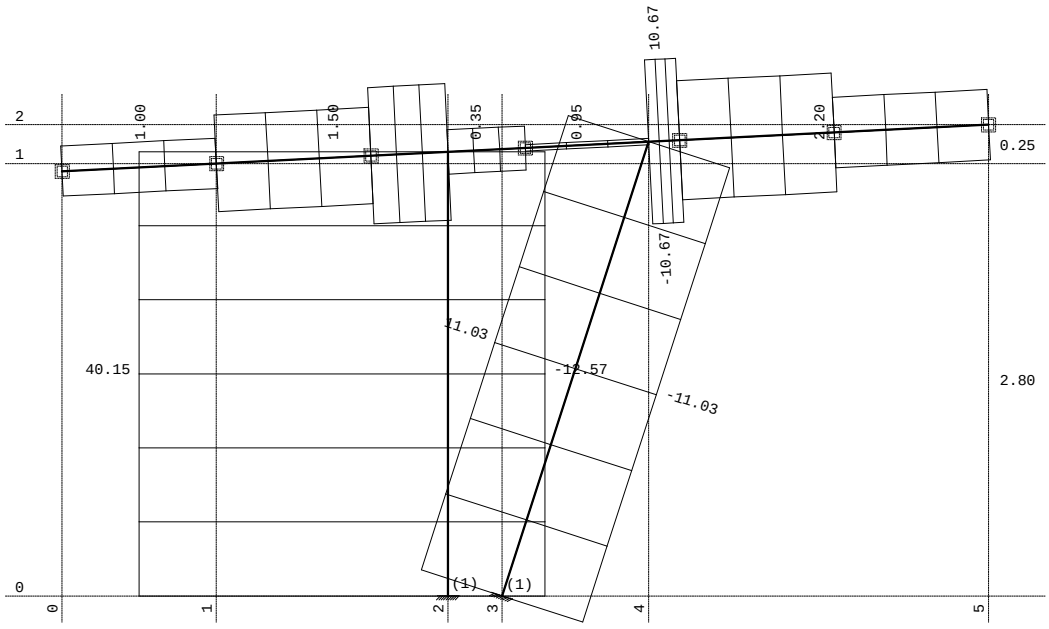

Okvir: V_2
Vplivi v gredi: max T3= 40.15 / min T3= -12.57 kN

Obt. 45: [MSN] 7-36

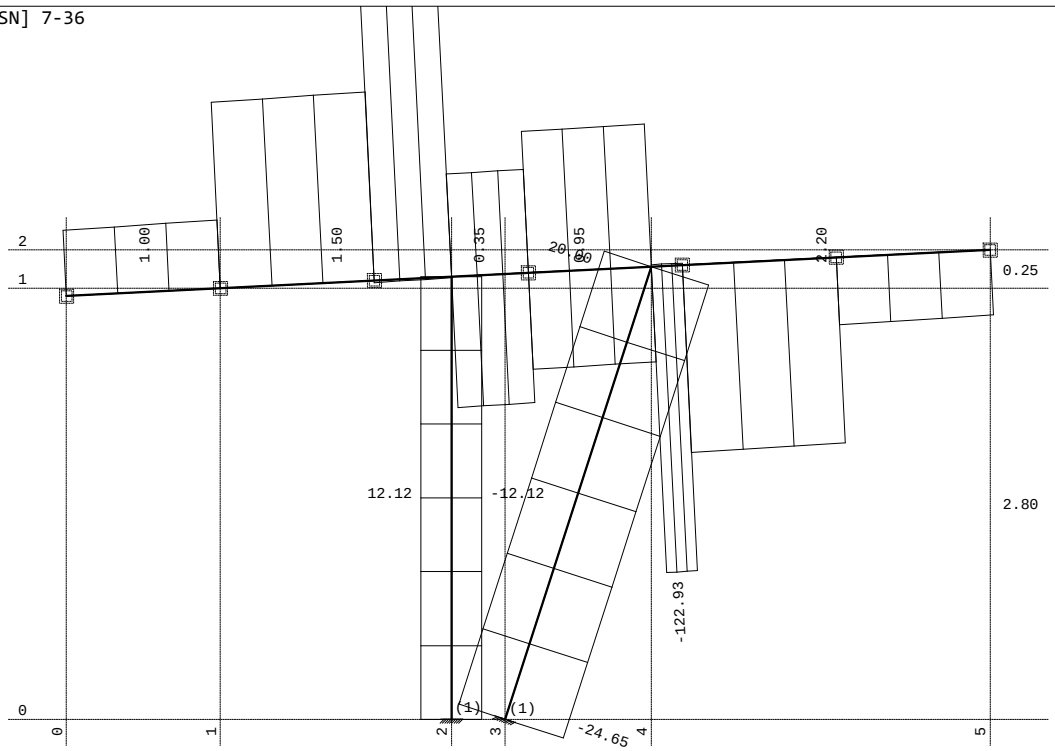

Okvir: V_2
Vplivi v gredi: max T2= 123.55 / min T2= -122.93 kN

Obt. 45: [MSN] 7-36

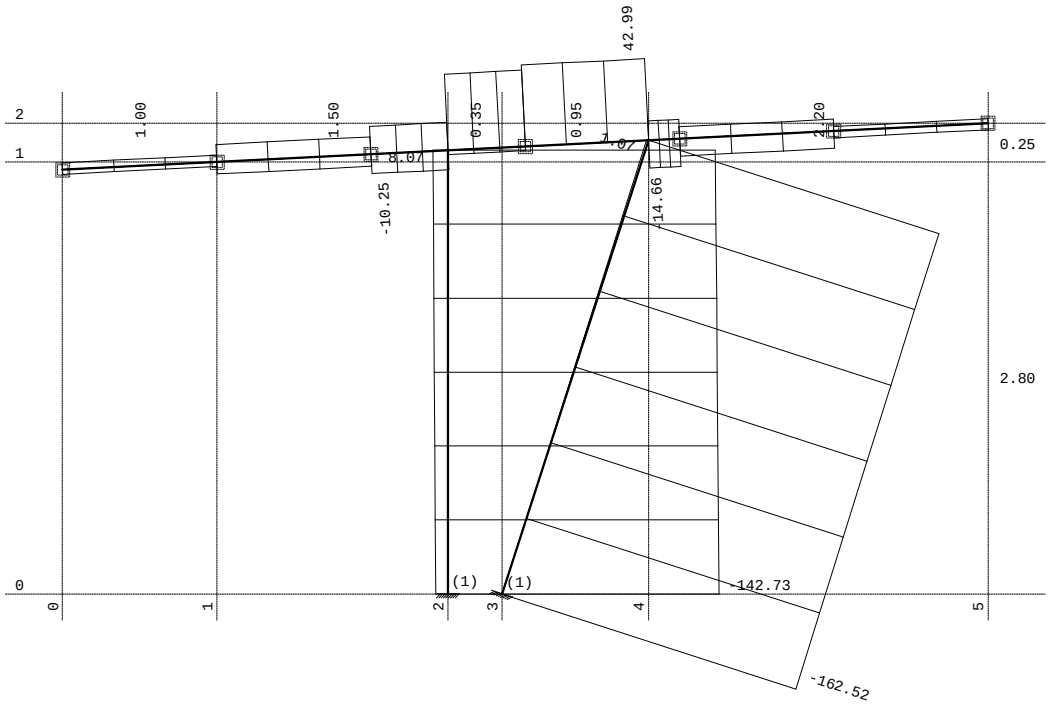

Okvir: V_2
Vplivi v gredi: max N1= 42.99 / min N1= -162.52 kN

Obt. 16: 1.35xI+1.5xII+0.9xIII

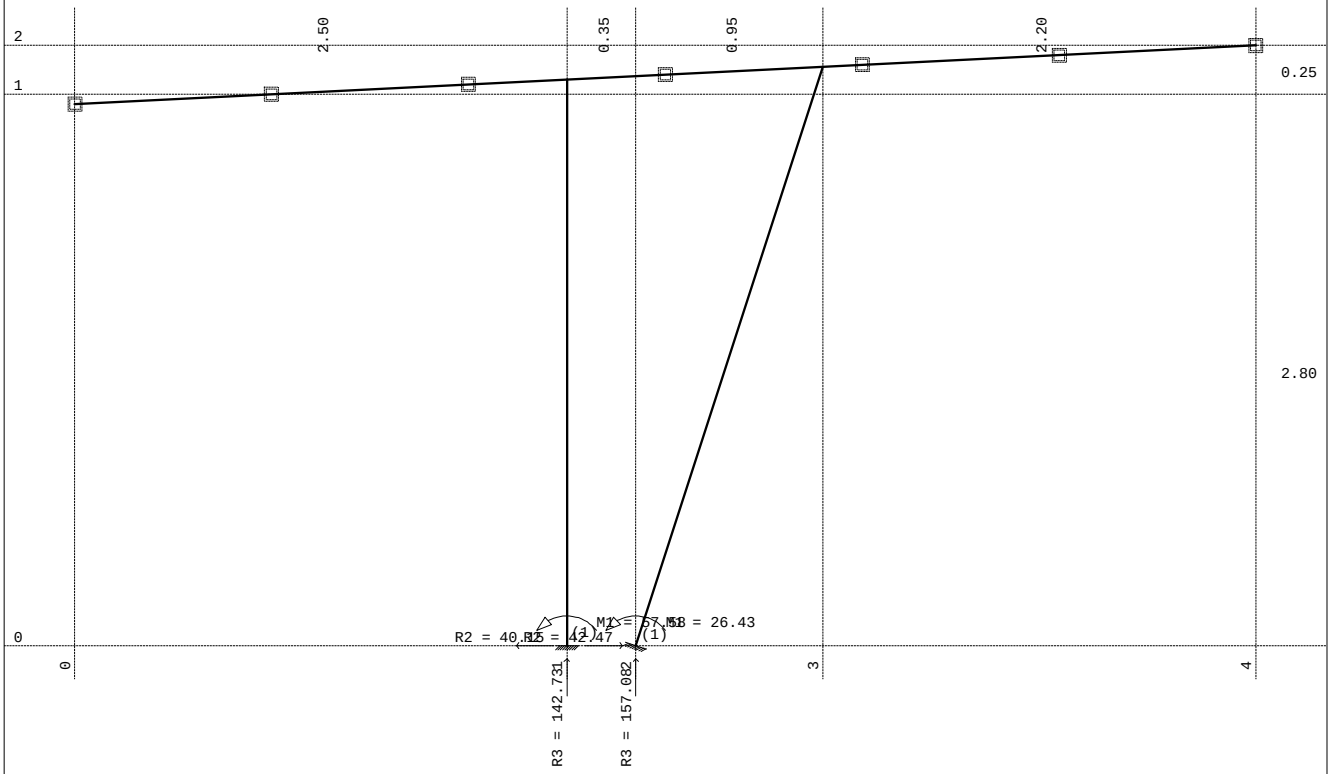

Okvir: V_2
Reakcije podpor

Dimenzioniranje (jeklo)

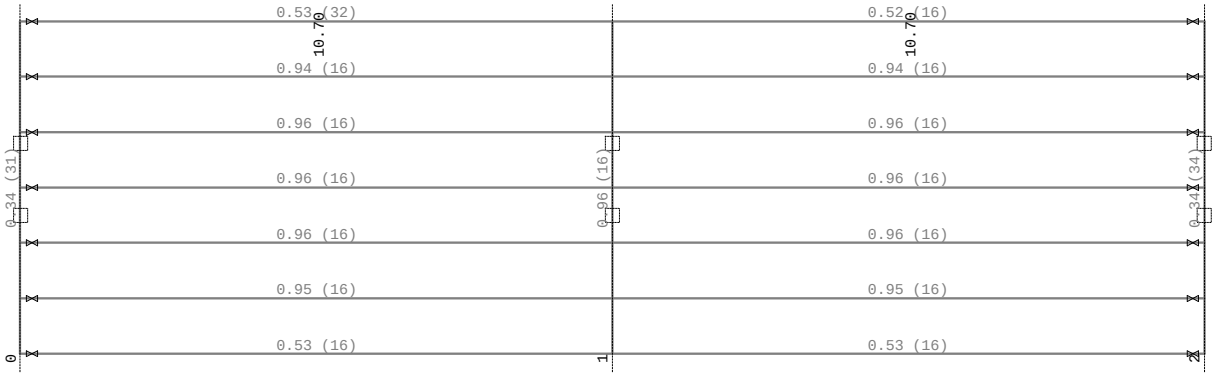

<brez imen>
Kontrola napetosti

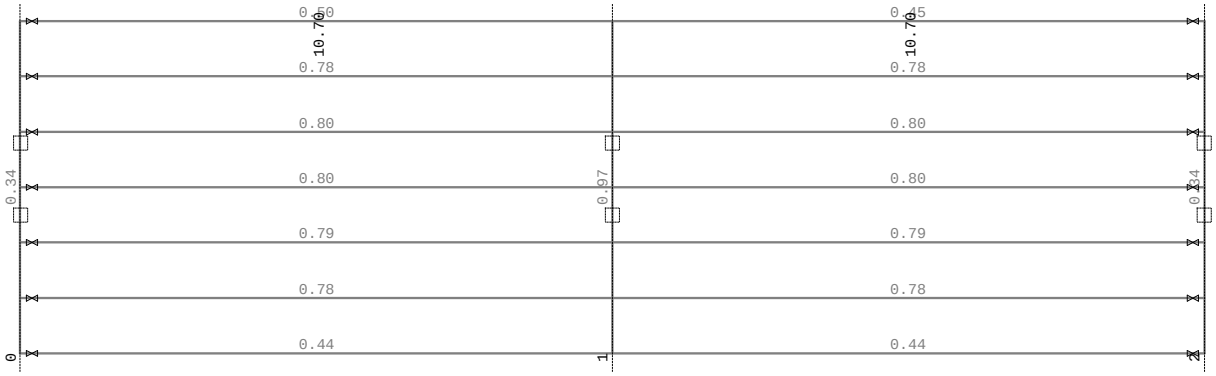

<brez imen>
Kontrola stabilnosti

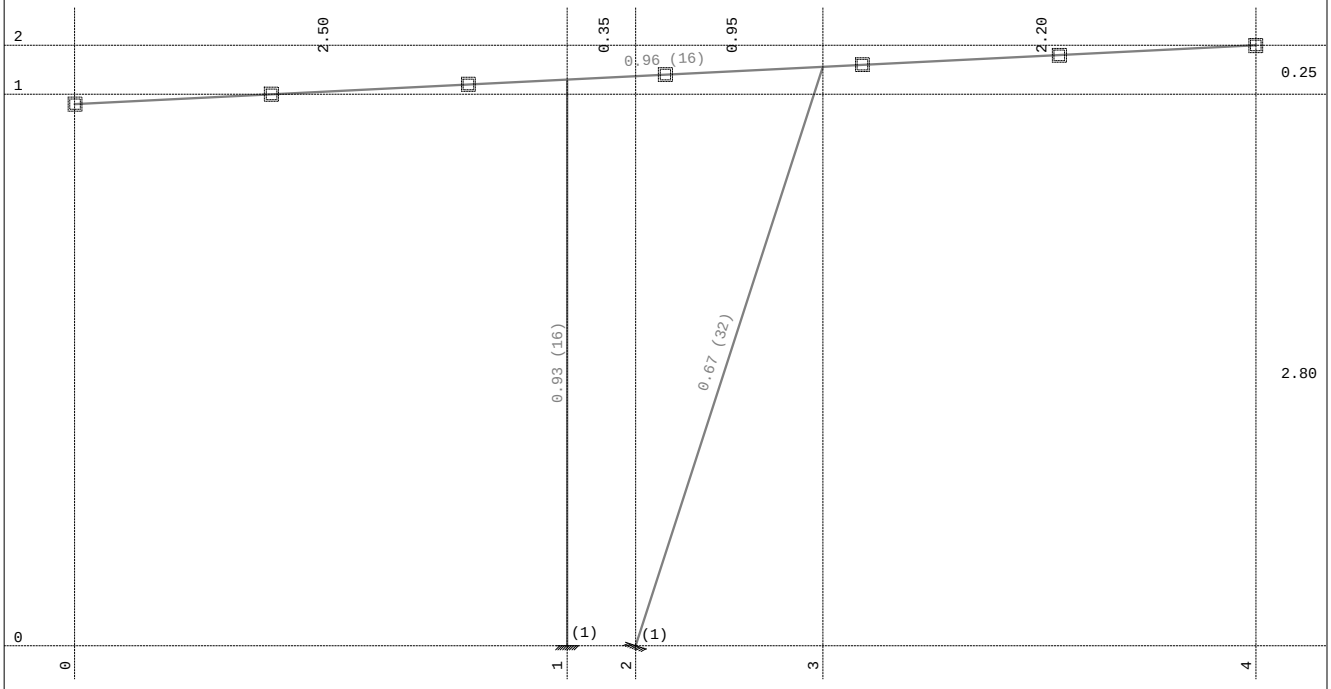

Okvir: V_2
Kontrola napetosti

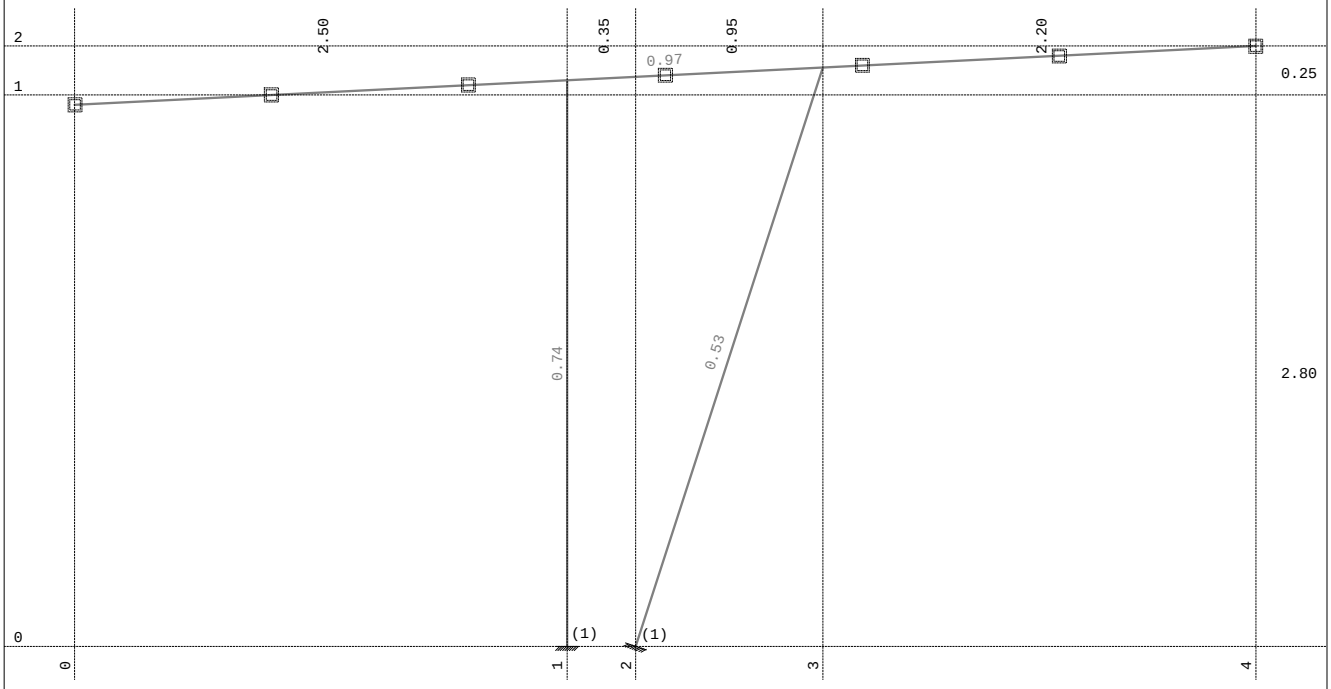

Okvir: V_2
Kontrola stabilnosti

JEKLENA KONSTRUKCIJA

KONTROLE

Element		Vertikalni pomiki		Lk [mm] =	2200,00	
	uz,max [mm] =	**17,00**	< 2*L /	200	=	**22,00** mm
NOSILCI	Kontrola napetosti	σmax =		**96** %		HEA260
	Kontrola stabilnosti			**97** %		
STEBRI	Kontrola napetosti	σmax =		**83** %		ϕ219,1mm/10mm
	Kontrola stabilnosti			**73** %		

Element	**[]220/140/**	Vertikalni pomiki		L [mm] =	10700,00	
	uz,max [mm] =	**29,50**	< L /	200	=	**53,50** mm
	Kontrola napetosti	σmax =		**96** %		
	Kontrola stabilnosti			**80** %		

TEMELJ - EKSCENTRIČEN

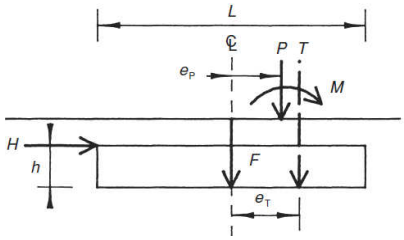

GEOMETRI

B =	**1,20**	**m**	
L =	**2,00**	**m**	
H =	**1,20**	**m**	
d =	**1,10**	m	

MATERIAL BETON: **C 25/30** **XC1** JEKLO: **S 500 B**

fcd = 1,67 kN/cm2 fyd = 43,48 kN/cm2

OBTEŽBA Lastna teža temelja Gt = 72,00 kN

SILA 1
- Osna sila N1 = 142,00 kN
- Moment M1 = 57,60 kNm
- položaj obtežbe - od začetka temelja xp1 = 0,60 m
- ep1 = -L/2+xp1 = -0,40 m
- Horizontalna sila na vrhu temelja H1 = 40,00 kN

SILA 2
- Osna sila N2 = 157,00 kN
- Moment M2 = 26,00 kNm
- položaj obtežbe - od začetka temelja xp2 = 0,95 m
- ep2 =-L/2+xp2 = -0,05 m
- Horizontalna sila na vrhu temelja H2 = -42,00 kN

PRERAČUN

T = Gt + N1 + N2 = 371,00 kN

et = (N1*ep1+N2*ep2+M1+M2+(H1+H2)*H)/T = 0,04 m

Mt = T*et = 2,57 kNm

OBREMENITEV JE V JEDRU PREREZA et < L/6 = 0,33 m

tmin = T/L*B - 6*T*eT/L2*B = 133,90 kPa

tmax = T/L*B + 6*T*et/L2*B = 175,27 kPa

DIMENZIONIRANJE

tc = (tmin + tmax)/2 = 154,58 kPa

Med = tc*L/2^2 + Δt*L^2/3 = 79,77 kNm

$k_d = M_{Ed} / (f_{cd}*b*d^2)$ = 0,003 → ks = 1,06 (1.75/10‰)

As = ks*Med / (d*fyd) = 1,76 cm²/m => Φ12 / 15 cm

As,min = 14,3 cm²/m As,max = 440 cm²/m

As,dej = 7,54 cm²/m

Podjetje:		Stran:	1
Naslov:		Projektant:	
Telefon I Faks:	|	E-mail:	
Projektiranje:	DARS-02-Sidranje nadstrešnice	Datum:	13. 05. 2025
Točka pritrjevanja:			

Komentar projektanta:

1 Vhodni podatki



Tip in velikost sidra:	**HIT-HY 200-A V3 + HAS-U 5.8 M24**
Povratna doba (življenjska doba v letih):	50
Številka artikla:	2223882 HAS-U 5.8 M24x450 (element) / 2377669 HIT-HY 200-A V3 (kemično sidro)
Specification text:	Hilti HAS-U 5.8 threaded rod with HIT-HY 200-A V3 injection mortar with 300 mm embedment hef, M24, Steel galvanized, Hammer drill bit installation per ETA 19/0601,
Efektivna sidrna globina:	$h_{ef,act}$ = 300,0 mm ($h_{ef,limit}$ = - mm)
Material:	5.8
Tehnična ocena artikla:	ETA 19/0601
Izdano I Veljavno:	29. 01. 2024 | -
Kontrola:	Projektna metoda EN 1992-4, Kemično sidro
Vgradnja z nadvišanjem:	e_b = 0,0 mm (brez nadvišanja); t = 25,0 mm
Ležišča pločevina[R] :	l_x x l_y x t = 750,0 mm x 340,0 mm x 25,0 mm; (Priporočena debelina ležiščne pločevine: ni izračunano)
Profil:	brez profila
Osnovni material:	razpokan beton, C25/30, $f_{c,cyl}$ = 25,00 N/mm^2; h =800,0 mm, Temp. kratko./dolgo.: 0/0 °C, delni varnostni faktor materiala γ_c = 1,500
Vgradnja:	**Hammer drilled hole, Pogoji vgradnje: Suho**
Ojačitev:	brez armature ali razmak med armaturo >= 150 mm (any Ø) or >= 100 mm (Ø <= 10 mm)
	brez vzdolžne armature po robu betona

[R] - Izdelan izračun je zasnovan ob predpostavki toge ležiščne pločevine

Vhodne podatke in rezultate je potrebno preveriti glede skladnosti z obstoječimi pogoji in verodostojnosti!
PROFIS Engineering (c) 2003-2025 Hilti AG, FL-9494 Schaan Hilti je registrirana blagovna znamka Hilti AG, Schaan

Podjetje:		Stran:	2
Naslov:		Projektant:	
Telefon I Faks:	|	E-mail:	
Projektiranje:	DARS-02-Sidranje nadstrešnice	Datum:	13. 05. 2025
Točka pritrjevanja:			

Geometrija [mm] & Obtežba [kN, kNm]

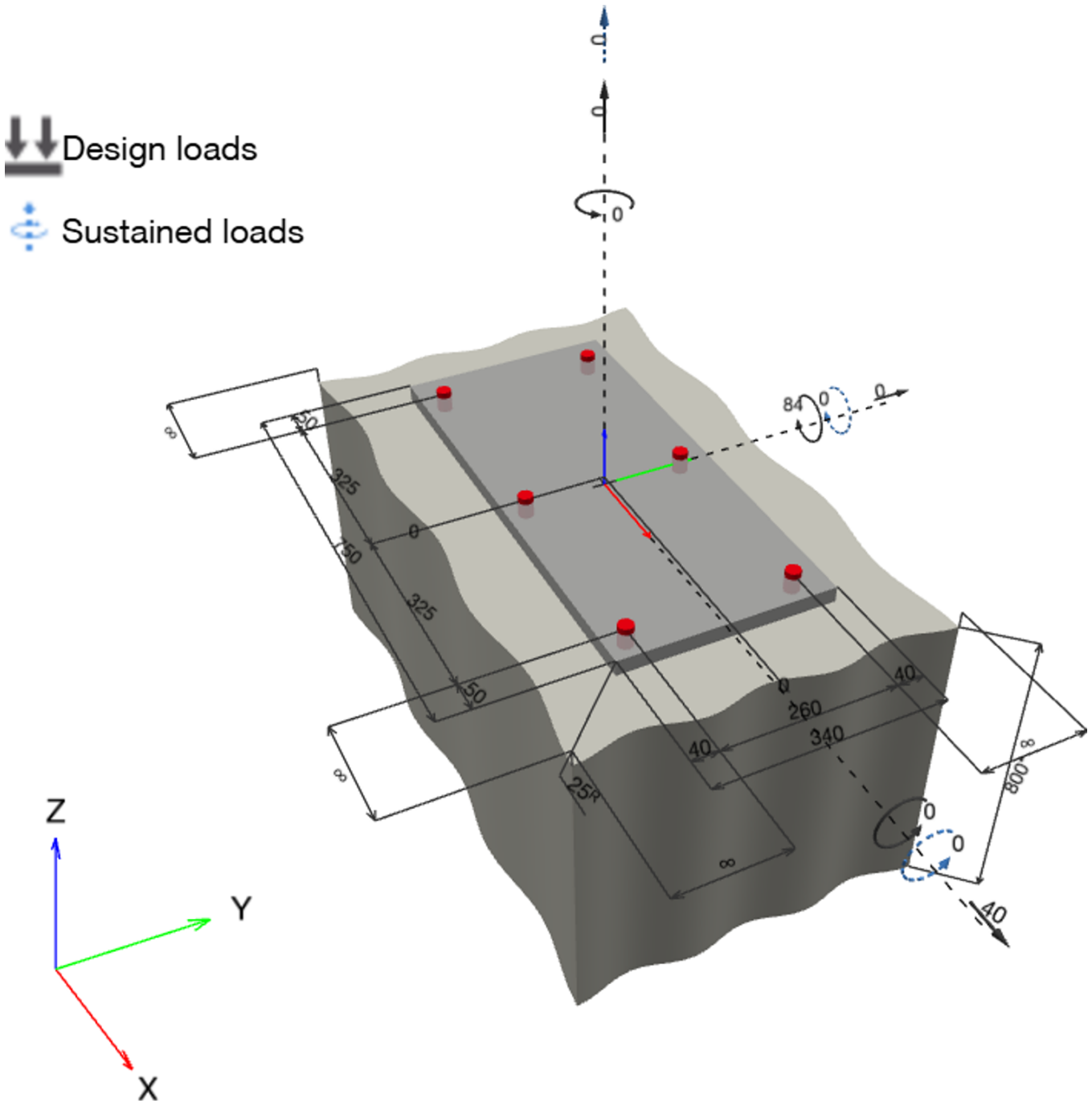

Vhodne podatke in rezultate je potrebno preveriti glede skladnosti z obstoječimi pogoji in verodostojnosti!
PROFIS Engineering (c) 2003-2025 Hilti AG, FL-9494 Schaan Hilti je registrirana blagovna znamka Hilti AG, Schaan

Podjetje:		Stran:	3
Naslov:		Projektant:	
Telefon I Faks:	|	E-mail:	
Projektiranje:	DARS-02-Sidranje nadstrešnice	Datum:	13. 05. 2025
Točka pritrjevanja:			

1.1 Obtežna kombinacija

Primer	Opis	Sile [kN] / Momenti [kNm]	Potresno	požar	Izkoriščenost [%]
1	Combination 1	N = 0,000; V_x = 40,000; V_y = 0,000; M_x = 0,000; M_y = 84,000; M_z = 0,000; N_{sus} = 0,000; $M_{x,sus}$ = 0,000; $M_{y,sus}$ = 0,000;	ne	ne	75

2 Obtežni primer/Rezultante sil v sidru

Reakcije v sidru [kN]

Natezna sila: (+Nateg, -Tlak)

Sidro	Natezna sila	Strižna sila	Strižna sila x	Strižna sila y
1	53,647	6,667	6,667	0,000
2	53,647	6,667	6,667	0,000
3	21,942	6,667	6,667	0,000
4	21,942	6,667	6,667	0,000
5	0,000	6,667	6,667	0,000
6	0,000	6,667	6,667	0,000

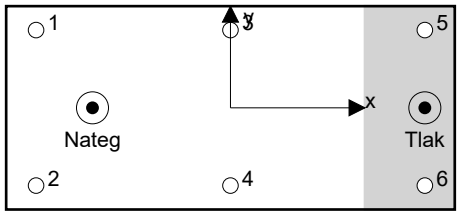

Max. concrete compressive strain:	0,20 [‰]
Max. concrete compressive stress:	5,92 [N/mm²]
Resulting tension force in (x/y)=(−230,7/0,0):	151,179 [kN]
Resulting compression force in (x/y)=(325,0/0,0):	151,179 [kN]

Sile v sidrih so preračunane ob predpostavki toge ležiščne pločevine

Vhodne podatke in rezultate je potrebno preveriti glede skladnosti z obstoječimi pogoji in verodostojnosti!
PROFIS Engineering (c) 2003-2025 Hilti AG, FL-9494 Schaan Hilti je registrirana blagovna znamka Hilti AG, Schaan

Podjetje:		Stran:	4
Naslov:		Projektant:	
Telefon I Faks:	|	E-mail:	
Projektiranje:	DARS-02-Sidranje nadstrešnice	Datum:	13. 05. 2025
Točka pritrjevanja:			

3 Natezna obremenitev (EN 1992-4, Točka 7.2.1)

	Obtežba [kN]	Kapaciteta [kN]	Izkoriščenost β_N [%]	Status
Nosilnost jekla*	53,647	117,667	46	OK
Kombinacija izvleka sidra in betonskega konusa**	151,179	240,143	63	OK
Porušitev po konusu betona**	151,179	203,194	75	OK
Cepitev betona**	N/A	N/A	N/A	N/A

*najbolj obremenjeno sidro **skupina sider (natezno obremenjena sidra)

3.1 Nosilnost jekla

$$N_{Ed} \leq N_{Rd,s} = \frac{N_{Rk,s}}{\gamma_{Ms}}$$ EN 1992-4, Tabela 7.1

$N_{Rk,s}$ [kN]	γ_{Ms}	$N_{Rd,s}$ [kN]	N_{Ed} [kN]
176,500	1,500	117,667	53,647

Vhodne podatke in rezultate je potrebno preveriti glede skladnosti z obstoječimi pogoji in verodostojnosti!
PROFIS Engineering (c) 2003-2025 Hilti AG, FL-9494 Schaan Hilti je registrirana blagovna znamka Hilti AG, Schaan

3.2 Kombinacija izvleka sidra in betonskega konusa

$N_{Ed} \le N_{Rd,p} = \frac{N_{Rk,p}}{\gamma_{Mp}}$ EN 1992-4, Tabela 7.1

$N_{Rk,p} = N^0_{Rk,p} \cdot \frac{A_{p,N}}{A^0_{p,N}} \cdot \psi_{g,Np} \cdot \psi_{s,Np} \cdot \psi_{re,Np} \cdot \psi_{ec1,Np} \cdot \psi_{ec2,Np}$ EN 1992-4, Enačba (7.13)

$N^0_{Rk,p} = \psi_{sus} \cdot \tau_{Rk} \cdot \pi \cdot d \cdot h_{ef}$ EN 1992-4, Enačba (7.14)

$\psi_{sus} = 1$ EN 1992-4, Enačba (7.14a)

$s_{cr,Np} = 7{,}3 \cdot d \cdot \sqrt{\psi_{sus} \cdot \tau_{Rk}} \le 3 \cdot h_{ef}$ EN 1992-4, Enačba (7.15)

$\psi_{g,Np} = \psi^0_{g,Np} - \left(\frac{s}{s_{cr,Np}}\right)^{0,5} \cdot \left(\psi^0_{g,Np} - 1\right) \ge 1{,}00$ EN 1992-4, Enačba (7.17)

$\psi^0_{g,Np} = \sqrt{n} - (\sqrt{n} - 1) \cdot \left(\frac{\tau_{Rk}}{\tau_{Rk,c}}\right)^{1,5} \ge 1{,}00$ EN 1992-4, Enačba (7.18)

$\tau_{Rk,c} = \frac{k_3}{\pi \cdot d} \cdot \sqrt{h_{ef} \cdot f_{ck}}$ EN 1992-4, Enačba (7.19)

$\psi_{s,Np} = 0{,}7 + 0{,}3 \cdot \frac{c}{c_{cr,Np}} \le 1{,}00$ EN 1992-4, Enačba (7.20)

$\psi_{ec1,Np} = \frac{1}{1 + \left(\frac{2 \cdot e_{c1,N}}{s_{cr,Np}}\right)} \le 1{,}00$ EN 1992-4, Enačba (7.21)

$\psi_{ec2,Np} = \frac{1}{1 + \left(\frac{2 \cdot e_{c2,N}}{s_{cr,Np}}\right)} \le 1{,}00$ EN 1992-4, Enačba (7.21)

$A_{p,N}$ [mm²]	$A^0_{p,N}$ [mm²]	$\tau_{Rk,ucr,20}$ [N/mm²]	$s_{cr,Np}$ [mm]	$c_{cr,Np}$ [mm]	c_{min} [mm]	$f_{c,cyl}$ [N/mm²]
1.071.847	552.511	18,00	743,3	371,7	∞	25,00

ψ_c	$\tau_{Rk,cr}$ [N/mm²]	k_3	$\tau_{Rk,c}$ [N/mm²]	$\psi^0_{g,Np}$	$\psi_{g,Np}$
1,023	9,71	7,700	8,84	1,000	1,000

$e_{c1,N}$ [mm]	$\psi_{ec1,Np}$	$e_{c2,N}$ [mm]	$\psi_{ec2,Np}$	$\psi_{s,Np}$	$\psi_{re,Np}$
68,2	0,845	0,0	1,000	1,000	1,000

ψ^0_{sus}	α_{sus}	ψ_{sus}
0,800	0,000	1,000

$N^0_{Rk,p}$ [kN]	$N_{Rk,p}$ [kN]	γ_{Mp}	$N_{Rd,p}$ [kN]	N_{Ed} [kN]
219,734	360,214	1,500	240,143	151,179

ID skupine sider
1-4

Vhodne podatke in rezultate je potrebno preveriti glede skladnosti z obstoječimi pogoji in verodostojnosti!
PROFIS Engineering (c) 2003-2025 Hilti AG, FL-9494 Schaan Hilti je registrirana blagovna znamka Hilti AG, Schaan

Podjetje:		Stran:	6
Naslov:		Projektant:	
Telefon I Faks:	|	E-mail:	
Projektiranje:	DARS-02-Sidranje nadstrešnice	Datum:	13. 05. 2025
Točka pritrjevanja:			

3.3 Porušitev po konusu betona

$$N_{Ed} \le N_{Rd,c} = \frac{N_{Rk,c}}{\gamma_{Mc}}$$ EN 1992-4, Tabela 7.1

$$N_{Rk,c} = N^0_{Rk,c} \cdot \frac{A_{c,N}}{A^0_{c,N}} \cdot \psi_{s,N} \cdot \psi_{re,N} \cdot \psi_{ec1,N} \cdot \psi_{ec2,N} \cdot \psi_{M,N}$$ EN 1992-4, Enačba (7.1)

$$N^0_{Rk,c} = k_1 \cdot \sqrt{f_{ck}} \cdot h_{ef}^{1,5}$$ EN 1992-4, Enačba (7.2)

$$A^0_{c,N} = s_{cr,N} \cdot s_{cr,N}$$ EN 1992-4, Enačba (7.3)

$$\psi_{s,N} = 0{,}7 + 0{,}3 \cdot \frac{c}{c_{cr,N}} \le 1{,}00$$ EN 1992-4, Enačba (7.4)

$$\psi_{ec1,N} = \frac{1}{1 + \left(\frac{2 \cdot e_{N,1}}{s_{cr,N}}\right)} \le 1{,}00$$ EN 1992-4, Enačba (7.6)

$$\psi_{ec2,N} = \frac{1}{1 + \left(\frac{2 \cdot e_{N,2}}{s_{cr,N}}\right)} \le 1{,}00$$ EN 1992-4, Enačba (7.6)

$$\psi_{M,N} = 1$$ EN 1992-4, Enačba (7.7)

$A_{c,N}$ [mm²]	$A^0_{c,N}$ [mm²]	$c_{cr,N}$ [mm]	$s_{cr,N}$ [mm]	$f_{c,cyl}$ [N/mm²]
1.421.000	810.000	450,0	900,0	25,00

$e_{c1,N}$ [mm]	$\psi_{ec1,N}$	$e_{c2,N}$ [mm]	$\psi_{ec2,N}$	$\psi_{s,N}$	$\psi_{re,N}$	z [mm]
68,2	0,868	0,0	1,000	1,000	1,000	555,6

$\psi_{M,N}$	k_1	$N^0_{Rk,c}$ [kN]	γ_{Mc}	$N_{Rd,c}$ [kN]	N_{Ed} [kN]
1,000	7,700	200,052	1,500	203,194	151,179

ID skupine sider
1-4

Vhodne podatke in rezultate je potrebno preveriti glede skladnosti z obstoječimi pogoji in verodostojnosti!
PROFIS Engineering (c) 2003-2025 Hilti AG, FL-9494 Schaan Hilti je registrirana blagovna znamka Hilti AG, Schaan

Podjetje:		Stran:	7
Naslov:		Projektant:	
Telefon I Faks:	|	E-mail:	
Projektiranje:	DARS-02-Sidranje nadstrešnice	Datum:	13. 05. 2025
Točka pritrjevanja:			

4 Strižna obremenitev (EN 1992-4, Točka 7.2.2)

	Obtežba [kN]	Kapaciteta [kN]	Izkoriščenost β_V [%]	Status
Nosilnost jekla (brez nadvišanja)*	6,667	84,720	8	OK
Porušitev po jeklu (z nadvišanjem)*	N/A	N/A	N/A	N/A
Nosilnost na iztrga betona**	40,000	592,088	7	OK
Porušitev po robu betona v smeri **	N/A	N/A	N/A	N/A

*najbolj obremenjeno sidro **skupina sider (relevantna sidra)
When the input edge distance is set to "infinity", edge breakout verification is not performed in that direction

4.1 Nosilnost jekla (brez nadvišanja)

$V_{Ed} \leq V_{Rd,s} = \frac{V_{Rk,s}}{\gamma_{Ms}}$ EN 1992-4, Tabela 7.2

$V_{Rk,s} = k_7 \cdot V^0_{Rk,s}$ EN 1992-4, Enačba (7.35)

$V^0_{Rk,s}$ [kN]	k_7	$V_{Rk,s}$ [kN]	γ_{Ms}	$V_{Rd,s}$ [kN]	V_{Ed} [kN]
105,900	1,000	105,900	1,250	84,720	6,667

4.2 Nosilnost na iztrga betona (merodajna nosilnost betona)

$V_{Ed} \leq V_{Rd,cp} = \frac{V_{Rk,cp}}{\gamma_{Mc,p}}$ EN 1992-4, Tabela 7.2

$V_{Rk,cp} = k_8 \cdot \min\{N_{Rk,c}; N_{Rk,p}\}$ EN 1992-4, Enačba (7.39c)

$N_{Rk,c} = N^0_{Rk,c} \cdot \frac{A_{c,N}}{A^0_{c,N}} \cdot \psi_{s,N} \cdot \psi_{re,N} \cdot \psi_{ec1,N} \cdot \psi_{ec2,N} \cdot \psi_{M,N}$ EN 1992-4, Enačba (7.1)

$N^0_{Rk,c} = k_1 \cdot \sqrt{f_{ck}} \cdot h_{ef}^{1,5}$ EN 1992-4, Enačba (7.2)

$A^0_{c,N} = s_{cr,N} \cdot s_{cr,N}$ EN 1992-4, Enačba (7.3)

$\psi_{s,N} = 0,7 + 0,3 \cdot \frac{c}{c_{cr,N}} \leq 1,00$ EN 1992-4, Enačba (7.4)

$\psi_{ec1,N} = \frac{1}{1 + \left(\frac{2 \cdot e_{V,1}}{s_{cr,N}}\right)} \leq 1,00$ EN 1992-4, Enačba (7.6)

$\psi_{ec2,N} = \frac{1}{1 + \left(\frac{2 \cdot e_{V,2}}{s_{cr,N}}\right)} \leq 1,00$ EN 1992-4, Enačba (7.6)

$\psi_{M,N} = 1$ EN 1992-4, Enačba (7.7)

$A_{c,N}$ [mm²]	$A^0_{c,N}$ [mm²]	$c_{cr,N}$ [mm]	$s_{cr,N}$ [mm]	k_8	$f_{c,cyl}$ [N/mm²]
1.798.000	810.000	450,0	900,0	2,000	25,00

$e_{c1,V}$ [mm]	$\psi_{ec1,N}$	$e_{c2,V}$ [mm]	$\psi_{ec2,N}$	$\psi_{s,N}$	$\psi_{re,N}$	$\psi_{M,N}$
0,0	1,000	0,0	1,000	1,000	1,000	1,000

k_1	$N^0_{Rk,c}$ [kN]	$\gamma_{Mc,p}$	$V_{Rd,cp}$ [kN]	V_{Ed} [kN]
7,700	200,052	1,500	592,088	40,000

ID skupine sider
1-6

Vhodne podatke in rezultate je potrebno preveriti glede skladnosti z obstoječimi pogoji in verodostojnosti!
PROFIS Engineering (c) 2003-2025 Hilti AG, FL-9494 Schaan Hilti je registrirana blagovna znamka Hilti AG, Schaan

Podjetje:		Stran:	8
Naslov:		Projektant:	
Telefon I Faks:	|	E-mail:	
Projektiranje:	DARS-02-Sidranje nadstrešnice	Datum:	13. 05. 2025
Točka pritrjevanja:			

5 Kombinacija nateznih in strižnih obremenitev (EN 1992-4-4, del 7.2.3)

Porušitev jekla

β_N	β_V	α	Izkoriščenost $\beta_{N,V}$ [%]	Status
0,456	0,079	2,000	22	OK

$\beta_N^{\alpha} + \beta_V^{\alpha} \leq 1{,}0$

Porušitev betona

β_N	β_V	α	Izkoriščenost $\beta_{N,V}$ [%]	Status
0,744	0,068	1,500	66	OK

$\beta_N^{\alpha} + \beta_V^{\alpha} \leq 1{,}0$

6 Pomik (najbolj obremenjeno sidro)

Kratkotrajna obremenitev

N_{Sk}	=	39,739 [kN]	δ_N	=	0,1230 [mm]
V_{Sk}	=	4,938 [kN]	δ_V	=	0,1481 [mm]
			δ_{NV}	=	0,1925 [mm]

Dolgotrajna obremenitev:

N_{Sk}	=	39,739 [kN]	δ_N	=	0,2811 [mm]
V_{Sk}	=	4,938 [kN]	δ_V	=	0,2469 [mm]
			δ_{NV}	=	0,3741 [mm]

Komentarji: Pomiki zaradi izvlečne sile veljajo, če je sidro pritegnjeno s polovico potrebnega priteznega momenta za nerazpokan beton! Pomiki zaradi strižne obremenitve ne upoštevajo trenja med betonom in ležiščno pločevino. V izračunu niso vključene tolerance vrzeli med premerom izvrtine in luknje v ležiščni plošči.

Sprejemljivi pomiki sidra so odvisni od pritrjene konstrukcije, ki jih mora definirati odgovorni projektant!

Vhodne podatke in rezultate je potrebno preveriti glede skladnosti z obstoječimi pogoji in verodostojnosti!
PROFIS Engineering (c) 2003-2025 Hilti AG, FL-9494 Schaan Hilti je registrirana blagovna znamka Hilti AG, Schaan

Podjetje:		Stran:	9
Naslov:		Projektant:	
Telefon I Faks:	|	E-mail:	
Projektiranje:	DARS-02-Sidranje nadstrešnice	Datum:	13. 05. 2025
Točka pritrjevanja:			

7 Opozorila

- Projektne metode v programski opremi PROFIS Engineering zahtevajo uporabo absolutno toge ležiščne pločevine v skladu z regulativami (ETAG 001/Annex C, EOTA TR029, itd.). To pomeni, da se porazdelitev obremenitve na sidra zaradi elastičnih deformacij sidrne plošče ne upošteva - predpostavlja se, da je ležiščna pločevina toga, da se ne deformira, v primeru delovanja projektne obtežbe. PROFIS Engineering izračuna najmanjšo potrebno debelino ležiščne pločevine s FEM metodo za omejitev napetosti v ležiščni pločevini na podlagi zgornjih predpostavk. PROFIS Engineering ne dokazuje, da je predpostavka o togi ležiščni pločevini pravilna. Vhodne podatke in rezultate je potrebno preveriti, da so v skladu z obstoječimi pogoji in verodostojnosti!
- The equations presented in this report are based on metric units. When inputs are displayed in imperial units, the user should be aware that the equations remain in their metric format.
- Potrebno je opraviti kontrolo prenosa obtežbe v osnovni material po EN 1992-4, Dodatek A!
- Izračun je veljaven samo v primeru, če luknja v ležiščni pločevini ni večja od vrednosti podane v Tabeli 6.1 of EN 1992-4!! Za večje premere izvrtin glej točko 6.2.2 of EN 1992-4!
- Seznam dodatne opreme v tem poročilu je samo za informacije uporabnika. V vsakem primeru je potrebno upoštevati navodila za uporabo, ki so priložena izdelku, da zagotovite pravilno vgradnjo.
- For the determination of the $\psi_{re,v}$ (concrete edge failure) the minimum concrete cover defined in the design settings is used as the concrete cover of the edge reinforcement.
- Čiščenje izvrtine mora biti izvedeno po navodilih proizvajalca (dvakrat izpihajte s komprimiranim zrakom, brez olja(min 6. bar), dvakrat poščetkajte, ter ponovno dvakrat izpihajte s komprimiranim zrakom , brez olja (min 6 bar)).
- Karakteristična sprijena trdnost je odvisna od kratkotrajnih in dolgotrajnih temperaturnih obremenitev.
- Armiranje roba betona ni potrebno, da se izognemo cepitvi betona
- Karakteristična sprijemna trdnost je odvisna od povratne dobe (servisna doba v letih): 50

Izbrano pritrjevanje ustreza projektnim pogojem!

PROFIS Engineering (c) 2003-2025 Hilti AG, FL-9494 Schaan Hilti je registrirana blagovna znamka Hilti AG, Schaan

8 Podatki za vgradnjo

Ležiščna pločevina, jeklo: S 235; E = 210.000,00 N/mm^2; f_{yk} = 235,00 N/mm^2
Profil: brez profila

Premer luknje v ležiščni plošči: d_f = 26,0 mm
Debelina ležiščne pločevine (vnos): 25,0 mm
Priporočena debelina ležiščne pločevine: ni izračunano
Metoda vrtanja: Udarno vrtanje
Čiščenje: Potrebno je čiščenje izvrtine z uporabo stisnjenega zraka v skladu z navodili za uporabo.

Tip in velikost sidra: HIT-HY 200-A V3 + HAS-U 5.8 M24
Številka artikla: 2223882 HAS-U 5.8 M24x450 (element) / 2377669 HIT-HY 200-A V3 (kemično sidro)
Maximum installation torque: 200 Nm
Globina izvrtine v osnovnem materialu: 28,0 mm
Globina izvrtine v osnovnem materialu: 300,0 mm
Minimalna debelina osnovnega materiala: 356,0 mm

Hilti HAS-U 5.8 threaded rod with HIT-HY 200-A V3 injection mortar with 300 mm embedment hef, M24, Steel galvanized, Hammer drill bit installation per ETA 19/0601

8.1 Priporočeni dodatki

Vrtanje	Čiščenje	Vgradnja
• Primerno vrtalno udarno kladivo • Ustrezen sveder	• Zahtevano izpihovanje s komprimiranim zrakom in ustreznimi pripomočki, za izpihovanje prahu iz dna izvrtine. • Okrogla jeklena ščetka ustreznega premera	• Dozirnik s kaseto in mešalcem • Za vgradnjo kemične mase v globoke izvrtine je nujno potrebna uporaba podaljška z ustreznim zaustavnim čepom. • Momentni ključ

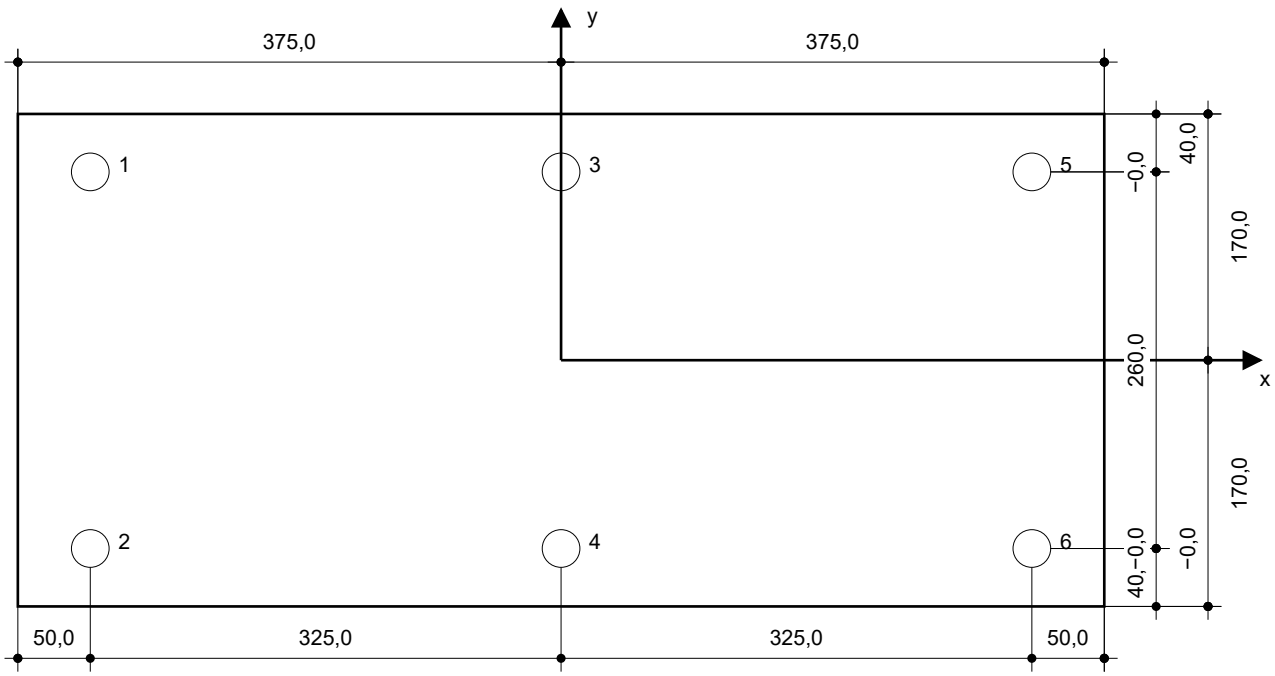

Koordinate sidra [mm]

Sidro	x	y	c_{-x}	c_{+x}	c_{-y}	c_{+y}
1	−325,0	130,0	-	-	-	-
2	−325,0	−130,0	-	-	-	-
3	0,0	130,0	-	-	-	-
4	0,0	−130,0	-	-	-	-
5	325,0	130,0	-	-	-	-
6	325,0	−130,0	-	-	-	-

Vhodne podatke in rezultate je potrebno preveriti glede skladnosti z obstoječimi pogoji in verodostojnosti!
PROFIS Engineering (c) 2003-2025 Hilti AG, FL-9494 Schaan Hilti je registrirana blagovna znamka Hilti AG, Schaan

Podjetje:		Stran:	11
Naslov:		Projektant:	
Telefon I Faks:	|	E-mail:	
Projektiranje:	DARS-02-Sidranje nadstrešnice	Datum:	13. 05. 2025
Točka pritrjevanja:			

9 Opombe; Vaše dolžnosti sodelovanja

- Vse informacije in podatki, ki jih vsebuje programska oprema, se nanašajo izključno na uporabo izdelkov Hilti in temeljijo na načelih, formulah in varnostnih predpisih v skladu s tehničnimi navodili podjetja Hilti ter navodili za uporabo, montažo in montažo itd. ki jih mora uporabnik dosledno upoštevati. Vse vsebovane vrednosti so povprečne številke, zato je treba pred uporabo ustreznega izdelka Hilti opraviti preskuse, specifične za uporabo. Rezultati izračunov s programsko opremo v osnovi temeljijo na podatkih, ki jih vnesete. Zato prevzemate vso odgovornost za odsotnost napak, popolnost in ustreznost podatkov, ki jih morate vnesti. Poleg tega prevzemate vso odgovornost za to, da rezultate izračunov pregleda in popravi strokovnjak, zlasti glede skladnosti z veljavnimi normativi in dovoljenji, preden jih uporabite za svoj specifični objekt. Programska oprema služi le kot pomoč pri razlagi norm in dovoljenj brez kakršnega koli jamstva o odsotnosti napak, pravilnosti in ustreznosti rezultatov ali primernosti za določeno aplikacijo.
- Za preprečevanje ali omejitev škode, ki jo povzroča programska oprema, morate sprejeti vse potrebne in razumne ukrepe. Zlasti morate poskrbeti za redno varnostno kopiranje izračunov in podatkov ter po potrebi redno posodabljati programsko opremo, ki jo ponuja Hilti. Če ne uporabljate funkcije AutoUpdate programske opreme, morate z uporabo ročnih posodobitev prek spletnega mesta Hilti zagotoviti, da uporabljate trenutno in posodobljeno različico programske opreme. Hilti ne bo odgovoren za posledice, kot so obnovitev izgubljenih ali poškodovanih podatkov ali programov, ki so posledica krivdne kršitve dolžnosti.

Vhodne podatke in rezultate je potrebno preveriti glede skladnosti z obstoječimi pogoji in verodostojnosti!
PROFIS Engineering (c) 2003-2025 Hilti AG, FL-9494 Schaan Hilti je registrirana blagovna znamka Hilti AG, Schaan